3-osiowa naczepa kurtynowa z urządzeniem do załadunku dwupoziomowego

Zalety produktu i opcje

- Urządzenie do załadunku dwupoziomowego CTD III na 33 europalety na 2. poziomie ładunku Certyfikat zabezpieczenia ładunku według DIN EN 12642 XL dla załadunku dwupoziomowego 6 pól ładunku z łącznie 22 belkami aluminiowymi, udźwig 400 kg na paletę Wysokiej jakości aluminiowe elementy nadwozia o niskiej korozji, testowane zgodnie z normą EN 12642 XL Rama zewnętrzna z otworami o rozstawie ok. 100 mm, otwór podłużny 40/25 mm zgodnie z DIN EN 12640 i 23 pary wpuszczanych uchwytów mocujących 2,5 t Montaż osi znanych producentów jak SAF czy BPW OPCJONALNIE: ręczny, hydrauliczny dach podnoszony można podnieść o 400 mm w celu szybkiego załadunku i rozładunku OPCJONALNIE: zmienne zabezpieczenie ładunku za pomocą przykręcanych systemów mocujących (szyna mocująca Airline,zabezpieczenie kombinowane przed uderzeniem z siatką otworów)

Szczegółowy opis pojazdu

NAZWA TYPU

3-OSIOWA NACZEPA KURTYNOWA Z URZĄDZENIEM DO ZAŁADUNKU DWUPOZIOMOWEGO

UKŁAD HAMULCOWY

Układ hamulcowy zgodny z dyrektywą WE 71/320 lub ECE R13

Hamulec dwuprzewodowy

Elektroniczny układ hamulcowy EBS

Wabco 2S2M = jedna oś sensorowana

RSS - system stabilizacji jazdy

Hamulec postojowy sprężynowy na 2 osiach

Stalowy zbiornik powietrza

WYPOSAŻENIE ELEKTRYCZNE

Instalacja oświetleniowa 24 V zgodnie z dyrektywą 76/756/EWG

2 tylne światła siedmiokomorowe umieszczone w osłonie przeciwnajazdowej

Boczne światła obrysowe LED

2 światła pozycyjne

2 światła obrysowe w osłonie przeciwnajazdowej

2 gniazda 7-biegunowe i 1 gniazdo 15-biegunowe

LAKIEROWANIE

Czyszczenie granulatem stalowym, gruntowanie pyłem cynkowym i lakierowanie natryskowe

2-składnikowym lakierem akrylowym do pojazdów użytkowych

Części z tworzyw sztucznych i cynkowane ogniowo nielakierowane,

elementy zamontowane i wmontowane lakierowane proszkowo na czarno

WYMIARY

Wymiar wewnętrzny mostka ok. 13 620/2 480 mm

Szerokość całkowita 2 550 mm

Wysokość wewnętrzna przestrzeni ładunkowej ok. 2 720 mm

Wysokość załadunku z boku pod szyną jezdną ok. 2 620 mm

Szerokość wewnętrzna między szynami jezdnymi ok. 2 430 mm

Wysokość załadunku pod portalem ok. 2 620 mm

Szerokość załadunku pod portalem ok. 2 480 mm

Wysokość załadunku ok. 125 mm nad wysokością siodła

Zdjęcia

3-osiowa naczepa siodłowa płaska kurtynowa z urządzeniem do załadunku dwupoziomowego

Urządzenie do załadunku dwupoziomowego CTD III na 33 europalety na 2. poziomie ładunku

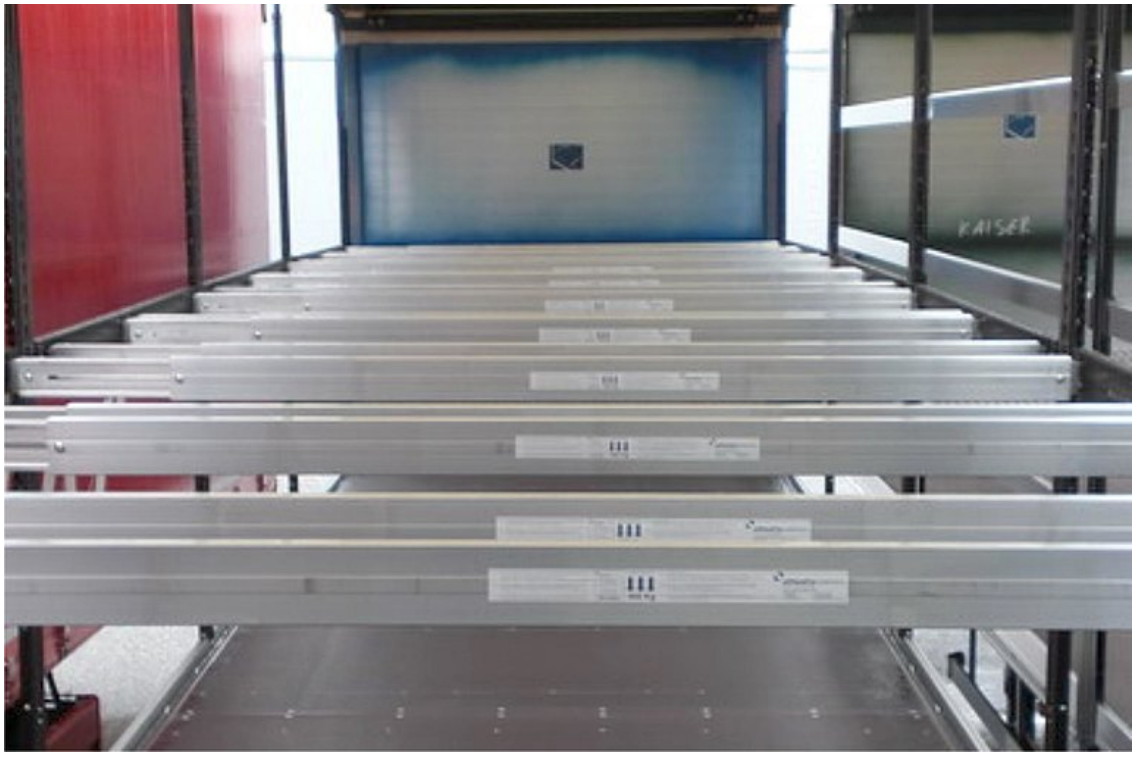

6 pól ładunku z łącznie 22 belkami aluminiowymi, udźwig 400 kg na paletę

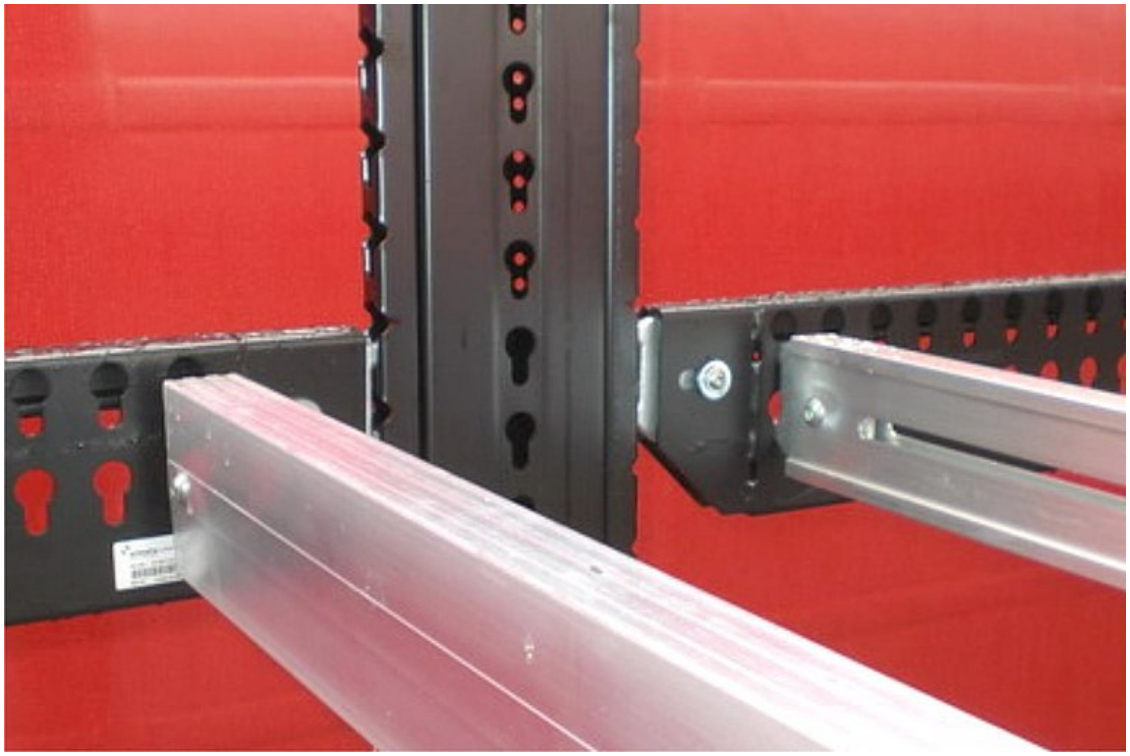

Regulowany na wysokości uchwyt na łaty wtykane

Odporna na skręcanie spawana konstrukcja ramy drabinowej

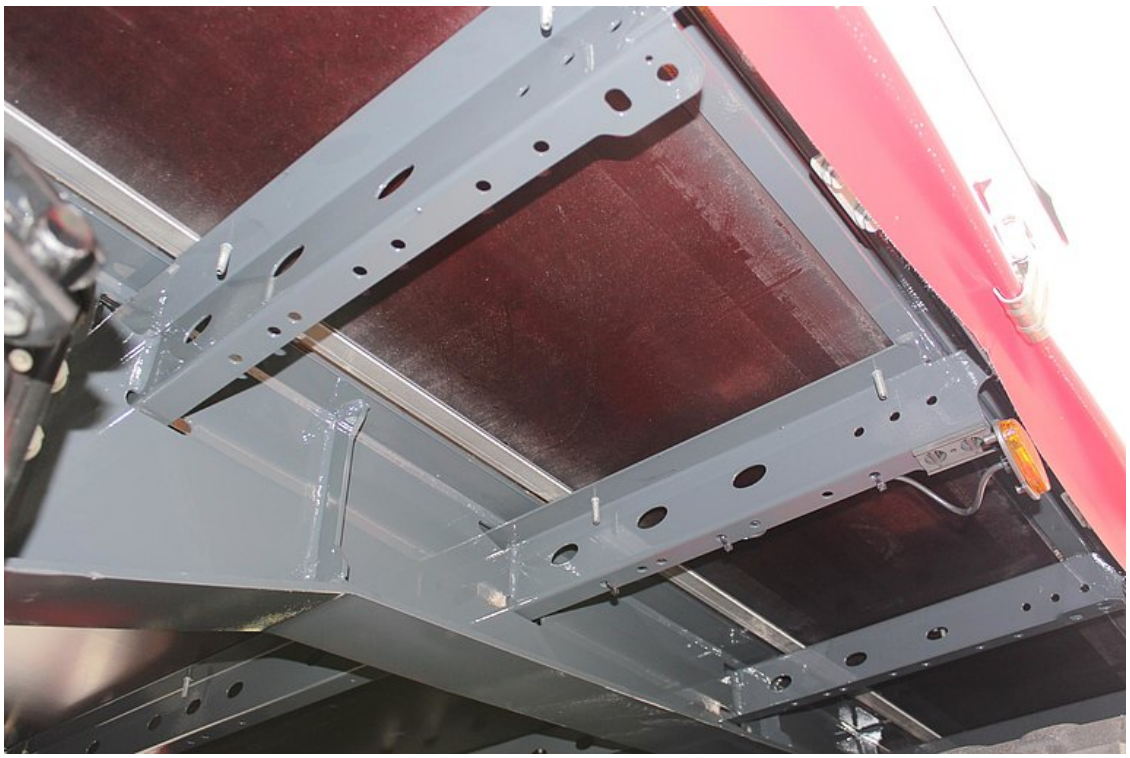

Podłoga ze sklejki wodoodpornej antypoślizgowej 27 mm, zlicowana z ramą zewnętrzną oraz 2 stalowe szyny profilowe nad podłużnicami (nacisk na oś wózka widłowego 7 t)

Rama zewnętrzna z otworami o rozstawie ok. 100 mm, otwór podłużny 40/25 mm zgodnie z DIN EN 12640 i 23 pary wpuszczanych uchwytów mocujących 2,5 t

OPCJONALNIE: ręczny, hydrauliczny dach podnoszony można podnieść o 400 mm w celu szybkiego załadunku i rozładunku

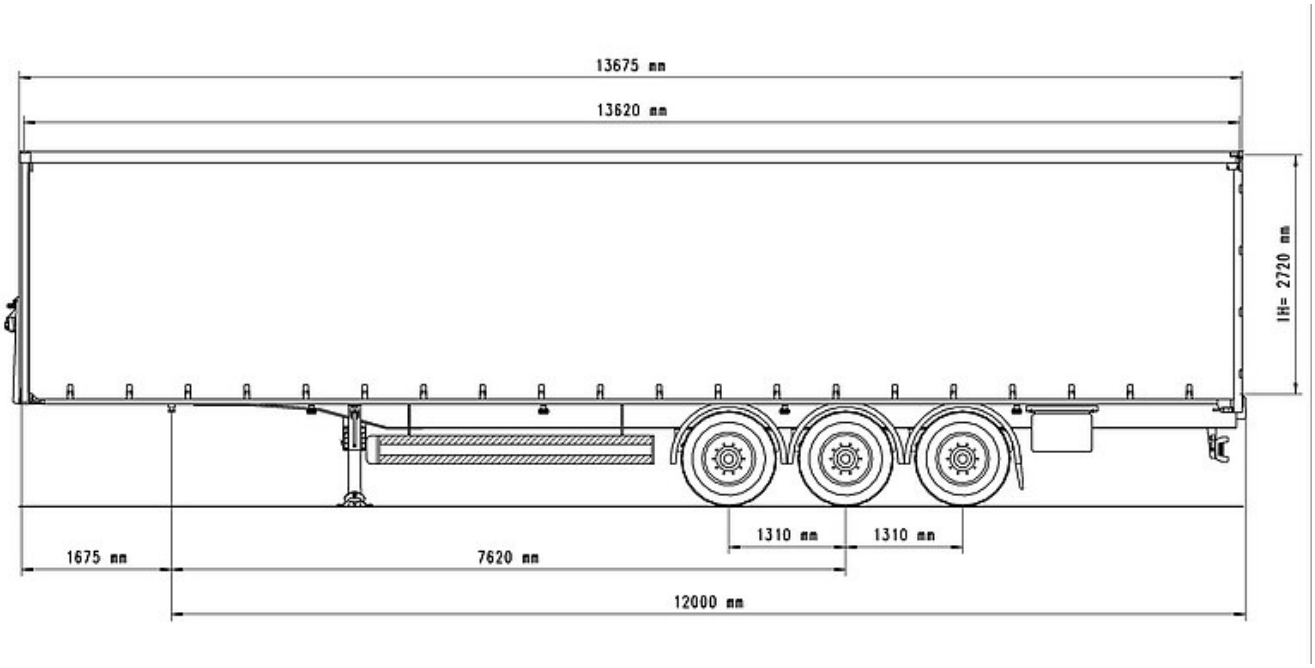
13675 mm
13620 mm
1H= 2720 mm
1310 mm
1310 mm
1675 mm
7620 mm
12000 mm