3-osiowa aluminiowa przyczepa cysterna bez układu pomiarowego

Zalety produktu i opcje

- Nowoczesne wzornictwo z doskonałą funkcjonalnością Optymalna stabilność jazdy dzięki nisko położonemu środkowi ciężkości Niezwykle lekkie i elastyczne węże do wydawania produktów (3" lub 4") Zbiornik cysterny o kształcie furgonu i stabilnej konstrukcji Optymalne podparcie zbiornika cysterny wraz z podwoziem ze stali szlachetnej Montaż osi znanych producentów jak SAF czy BPW OPCJONALNIE: możliwość wyboru między zderzakiem aluminiowym a ze stali szlachetnej OPCJONALNIE: podniesiony wspornik lampy LED-owej z możliwością zainstalowania zintegrowanej kamery cofania OPCJONALNIE: możliwość umieszczenia uchwyty na koło zapasowe

Szczegółowy opis pojazdu

NAZWA TYPU

3-OSIOWA ALUMINIOWA PRZYCZEPA CYSTERNA O KSZTAŁCIE FURGONU

bez układu pomiarowego, do transportu oleju mineralnego

MASY

Masa całkowita (techn.) 24 t

Masa własna w zależności od wyposażenia od ok. 4,57 t

WYMIARY

Szerokość całkowita 2 550 mm

Wysokość całkowita ok. 3 035 mm

Długość całkowita ok. 9 750 mm

UKŁAD HAMULCOWY

Układ hamulcowy zgodny z dyrektywą WE 71/320 lub ECE R13

Hamulec dwuprzewodowy

EBS-E = elektroniczny układ hamulcowy

WABCO 4S/3M = obie osie sensorowane

RSS - system stabilizacji jazdy

Hamulec postojowy sprężynowy na 2 osiach

Aluminiowy zbiornik powietrza

WYPOSAŻENIE ELEKTRYCZNE

2 tylne światła siedmiokomorowe umieszczone w osłonie przeciwnajazdowej

Boczne światła obrysowe LED

2 światła pozycyjne z przodu

2 światła obrysowe w osłonie przeciwnajazdowej

Gniazdo wtykowe 15-biegunowe

LAKIEROWANIE

Gruntowanie i lakierowanie natryskowe 2-składnikowym lakierem akrylowym do pojazdów użytkowych (według palety kolorów RAL lub w kolorze standardowym samochodu ciężarowego, ciągnika siodłowego)

Podwozie z elementami zamontowanymi i zbiornik transportowy każdy w jednym kolorze zgodnie ze specyfikacją kolorystyczną

Części z tworzywa sztucznego nielakierowane

elementy zamontowane i wmontowane lakierowane proszkowo na czarno

Oznakowanie konturów

Z lewej i prawej strony ciągły pas odblaskowy, biały, na długości cysterny

Z tyłu na całym obwodzie, podzielony na segmenty na czerwono

Zdjęcia

Nowoczesne wzornictwo i najlepsza funkcjonalność pojazdu

Skrzynka wylotowa z drzwiami otwieranymi do góry w celu zabezpieczenia armatury wraz ze skrzynką na pneumatyczne sterowanie zaworami

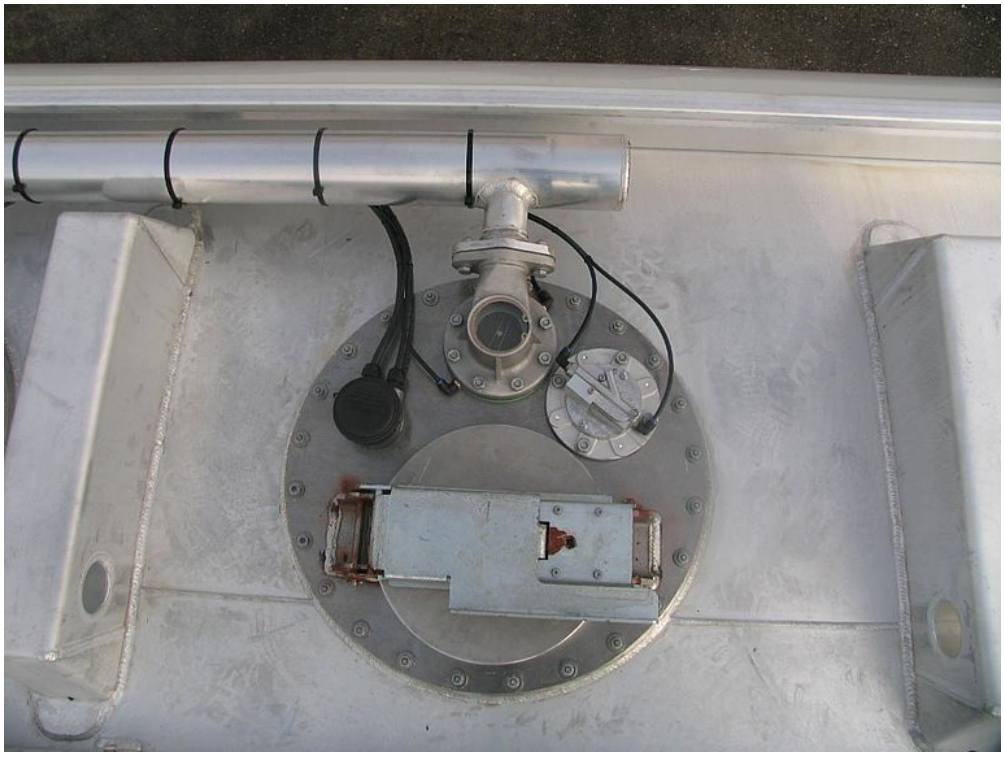

Przyjazne dla użytkownika rozmieszczenie armatury na włazie

Przejrzyste i uporządkowane rozmieszczenie armatury zapewniające wydajną i bezawaryjną obsługę

Perfekcyjne rozmieszczenie wyposażenia

OPCJONALNIE: możliwość wyboru między zderzakiem aluminiowym a ze stali szlachetnej

OPCJONALNIE: podniesiony wspornik lampy LED-owej z możliwością zainstalowania zintegrowanej kamery cofania

OPCJONALNIE: możliwość umieszczenia uchwyty na koło zapasowe

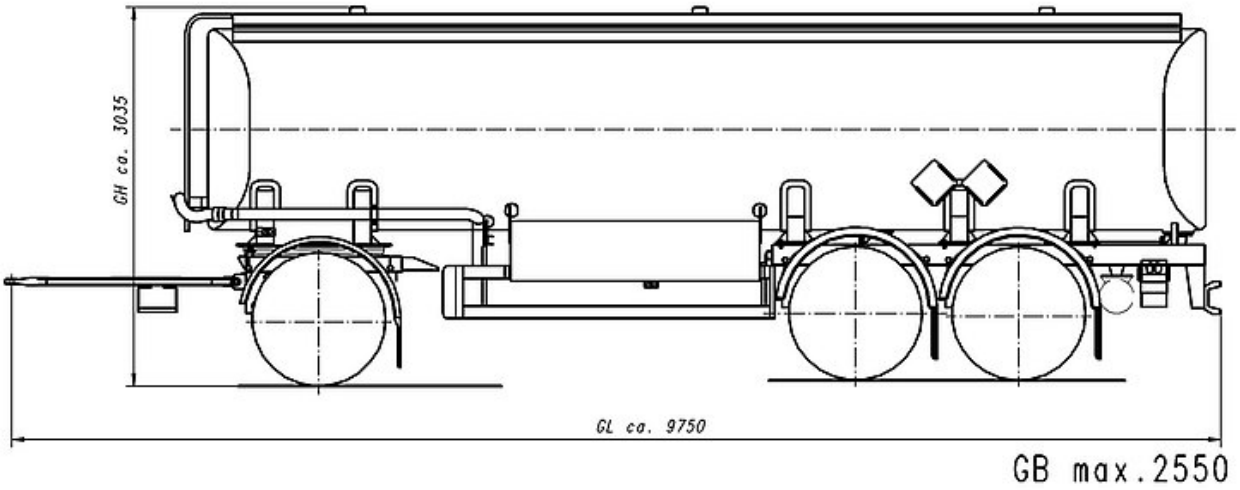
GH ca. 3035
GL ca. 9750
GB max.2550