3-tengelyes-alumínium-tartályfélpótkocsi 38.000 l

Előnyök és opciók

- Igényes kivitelezés tökéletes használhatósággal
- Optimális menetstabilitás az alacsony súlypontnak köszönhetően
- Gravitációs és szivattyús lefejtésre alkalmas különösen könnyű és flexibilis cső (3" vagy 4")
- Magas szintű termékmegóvás az optimális ürítést segítő ék kivitelnek köszönhetően elöl
- Futómű alumínium vagy rozsdamentes acél kivitelben lehetséges
- Futóműbe integrált tárolási lehetőség a csövek részére
- Neves gyártók tengelyeinek beépítése mint a SAF vagy BPW
- OPCIONÁLIS: elkülönített tartozékláda
- OPCIONÁLIS: lehetőség egy pótkeréktartó felszerelésére
- OPCIONÁLIS: felül elhelyezett LED-lámpatest, lehetőség egy integrált tolatókamera elhelyezésére
- OPCIONÁLIS: tűzoltókészülék tartó kémlelő ablakkal

Jármű adatok

TÍPUSJELÖLÉSÉT
3-TENGELYES ALUMÍNIUM TARTÁLYFÉLPÓTKOCSI

hátsó leeresztési lehetőséggel , kőolaj szállítására alkalmas

ÁLTALÁNOS
Jármű rendeltetése az ADR 9.1.1.2 bekezdése szerint: FL
Tartálykód az ADR 4.3.4.1 bekezdése szerint: LGBF
Különleges előírások az ADR 6.8.4 bekezdése szerint:
TE7, TE19
Szállítható anyagok a Benzin UN1203, Diesel üzemanyag és fűtőolaj UN1202

FUTÓMŰ ÉS TARTOZÉKAI
Nyereglap 2”-os királycsappal
Tengelyek segédváza alumíniumból, integrált tömlőtartó ládával
2 db állítható magasságú, csapszeges kitámasztóláb (terhelten is használhatók)
Alumínium szekrény, mely alulról történő töltéshez,- és gázvisszavezetéshez szükséges csatlakozót, 10 pólusú csatlakozót, védőfelszerelést és fenékszelepet, párhuzamosan működtetett ajtószárnyakat, fogantyú vájukat, termékgyűjtő csatornát leengedő csappal tartalmaz, vízszintes és függőleges osztások kialakítása
Félkörívű műanyag sárvédők, gumilapokkal
Alumínium hátsó aláfutásgátló

Tengelyek
Légrugós futóműaggregát karbantartásszegény tárcsafékes tengelyekkel
3 x 9 tonna teherbírás, tengelytáv 2 x 1.310 mm

Rugózás
Légrugózás

Kerekek
6 db 385/65R22,5 160J gumiabroncs, márka a gyártómű választása szerint
6 db 11,75 x 22,5, 10-lyukú, acél keréktárcsa
besajtolási mélység 120 mm

FÉKRENDSZER
Fékrendszer a 71/320/EGK irányelv, illetve az ENSZ-EGB 13. sz. előírás szerint
Kétvezetékes légfék
EBS-E elektronikusan vezérelt fékrendszer

Wabco 2S2M = egy tengely kerekeinek mozgása van érzékelve
RSS - menetstabilizáló program
Rugóerőtárolós rögzítőfék 2 tengelyen
Alumínium légtartályok

TARTÁLYTEST - ÖNHORDÓ

Alumínium-ötvözet és falvastagságok az érvényes ADR-előírások szerint
Henger- és kettősék forma
Bruttó űrtartalom ca. 38.000 liter
1 kamra
Hullámtörő falak, amennyiben műszakilag szükségesek
Túlfolyóedény levezetőcsővel
Védőkengyel a dómarmatúrákhoz
Alumínium járófolyosó oldalt a túlfolyóedényben lehajtható korláttal
Alumíniumlétra elöl
Oldalanként 1 földelő tüske

TARTÁLYSZERELVÉNYEK - KAMRÁNKÉNT

1 dómfedél gyorstöltő fedéllel
1 elektrooptikai felső érzékelő
2 automatikus légzőszelep
2 szellőzőedény lángzárral
2 pneumatikus fenékszelep DN100, hátsó kifolyáshoz
1 pneumatikus fenékszelep DN100, alulról történő töltéshez

TARTOZÉKOK

1 földelő kábeldob automatikus felcsévéléssel
2 tűzoltókészülék 6 kg-os
2 figyelmeztető háromszög
1 figyelmeztető villogó lámpa munkatérmegvilágítással és elemekkel
1 műanyag gyűjtőedény
1 kis horganyzott lapát
1 kefe
1 műanyag láda abszorbeáló anyaggal
1 figyelemfelkeltő mellény
1 védőszemüveg
1 pár védőkesztyű
1 szemöblítő palack
1 csatornafedél

JELZŐTÁBLÁK

1 forgatható ADR számtábla hátul (33/1203, ill. 30/1202)
3 levehető veszélyt jelző bárca (láng-jelzéssel)
3 levehető veszélyt jelző bárca (kőrnyezetre veszélyes áruk)
Hátsó fényvisszaverő táblá(k) az ENSZ-EGB rendelete szerint

ELEKTROMOS RENDSZER

2 hétkamrás hátsó lámpatest az aláfutásgátlóban
Oldalsó helyzetjelző LED-lámpák
2 helyzetjelző lámpa elöl
2 helyzetjelző lámpa hátul az aláfutásgátlón
15-pólusú elektromos csatlakozó aljzat
2 robbanásbiztos armatúraszekrény-világítás

FÉNYEZÉS

Alapozás és színrefújás kétkomponensű akril festékkel (RAL- vagy standard tgk. színárnyalatban) fényezve
..... = Alváz és annak tartozékai, szigetelt tartályfenekek
rozsdamentes acél = Palást
fényezetlen = Műanyagelemek
fekete = Porszórt alkatrészek

Fényvisszaverő láthatósági jelzés: oldalt teljes hosszúságú fehér vonal és hátul körbenfutó vörös kontúr-jelölés

HATÓSÁGI JÁRMŰIGAZOLÁSOK

ADR vizsgálati jegyzőkönyv
Gépkönyv
Jóváhagyási igazolás

CSŐVEZETÉKEK ALSÓ TÖLTŐRENDSZERREL

DN100 kifolyó hátul, DN100 zárófedél, DN100 kémlelőablak és MK100 TW-csatlakozó, illetve vakdugó
Aláfutásgátló felett elhelyezett kifolyó
Töltővezeték API töltőcsatlakozóval, vakdugóval menetirány szerinti bal oldalon

Fent gázvisszavezető csővezeték DN 100, összekötve a szellőzőedényekkel
Biztonsági vákuum-/túlnyomásszelep

TÖMEGEK

Járműszerelvény megengedett össztömege 40 tonna
Műszakilag megengedett össztömeg 39 tonna

Műszakilag megengedett tengelycsoportterhelés 27 tonna
Műszakilag megengedett nyeregterhelés 12 tonna
Saját tömeg, kiviteltől függően ca. 4,55 tonna

MÉRETEK

Jármű legnagyobb szélessége 2.550 mm
Jármű legnagyobb magassága ca. 3.4 50 mm
Jármű legnagyobb hosszúsága ca. 1 1. 220 mm

Termékhez kapcsolódó észrevételek

Korszerű kivitelezés és tökéletes használhatóság

Futóműbe integrált tárolási lehetőség a csövek részére

ADR-táblák megfelelő elrendezése

Áttekinthető és rendezett kezelőpanel-kiosztás a hatékony és zökkenőmentes használathoz

OPCIONÁLIS: különálló tartozékláda

OPCIONÁLIS: pótkerék felszerelésének a lehetősége

OPCIONÁLIS: felül elhelyezett LED-lámpatest, lehetőség egy integrált tolatókamera elhelyezésére

OPCIONÁLIS: tűzoltókészülék tartó kémlelő ablakkal

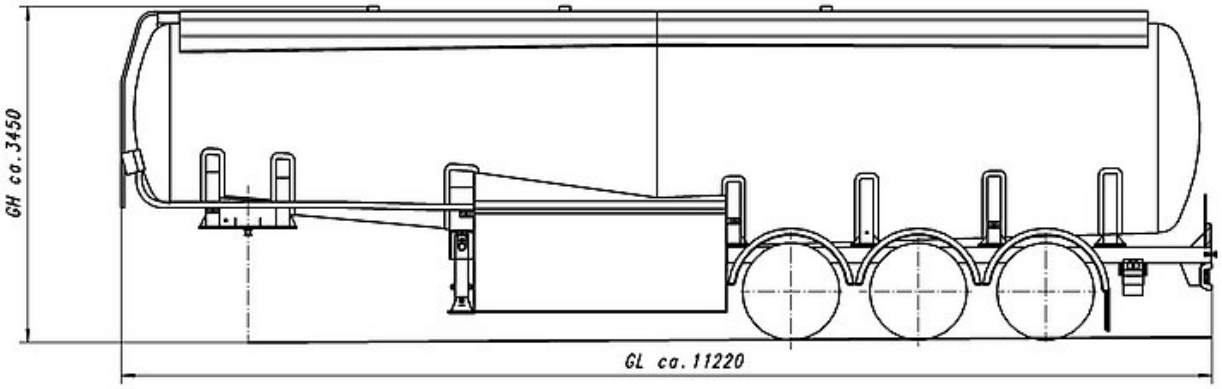

GB = 2550