3-tengelyes-nehézgépszállító-pótkocsi kerékvályúval, munkagép szállításra

Előnyök és opciók

- Kerékvályú a keretszegélyben, a padlókialakításhoz igazodva, átjárható alumínium fedéllel
- Kerékvályú átjárható alumínium fedéllel
- Különböző kialakítású kerékvályúk, a speciális munkagépek szállítására
- Magas pontszerű terhelhetőség a sűrűn elhelyezett kereszttartóknak köszönhetően
- Kihúzható szélesítések pallókkal, túlméretes áruk szállítására
- Markolókanál-vályú - mélyítés hátul a hossztartók között
- Tárolórekesz zárható fedéllel középen a megemelt rakfelületen
- Neves gyártók tengelyeinek beépítése mint a SAF vagy BPW
- OPCIONÁLIS: hajlított vonóháromszög cserélhető 40 + 50 mm vonószemmel
- OPCIONÁLIS: 2-részes felhajtórámpa hidraulikus rámpaemelővel
- OPCIONÁLIS: rámpák oldalirányba hidraulikusan eltolhatók, működtetés a pótkocsiról
- OPCIONÁLIS: betűzhető határoló sín

Jármű adatok

TÍPUSJELÖLÉSÉT

3-TENGELYES, NEHÉZGÉPSZÁLLÍTÓ PÓTKOCSI - KERÉKVÁLYÚVAL, MUNKAGÉPEK SZÁLLÍTÁSÁRA

MÉRETEK

ca. 2.100/2.550 mm megemelt rakfelület elöl, alvázhajlítással együtt, sarkoknál srégelve

ca. 5.500 ill. 6.100/2.550 mm = mélyágyas rakfelület, síkplató

ca. 1.010/2.550 mm = hátul ferde járófelület

Teljes szélesség 2.550 mm, ill. szélesítéssel ca. 3.000 mm

Rakfelület-magasság terhelten: ca. 940 mm

ALVÁZ

Hegesztett acélkonstrukció elöl alváz- ill. rakfelület hajlítással, hátul ferde járófelülettel

és a külső szélén négyszögbordák felhegesztve

4 pár fogadózseb 80 x 40 mm-es zártszelvény rakoncákhoz a keretszegélyben

Markolókanál-vályú, hátul mélyítés a hossztartók között

5 pár lekötőfül a keretszegélyben

2 pár padlóba süllyesztett 5 t lekötőgyűrű

2 pár kerékvályú elöl a rakfelület-hajlítás mögött, alumínium fedéllel,

alul ca. 1.150 mm ill. hátul a 2. és 3. tengely között ca. 535 mm hosszú,

elülső kerékvályú ca. 270 mm ill. hátsó ca. 220 mm mély

FUTÓMŰ

Erősített, karbantartásmentes parabola laprugózás

Tengelyek egyenként 11 tonna tengelyterhelés

S-fékkulcsok 300/200 mm, automatikus fékutánállítók

Ikertengely-kiegyenlítés

Kerekek:

12 db 2 45/7 0 R 17,5 14 3 J gumiabroncs, márka a gyártómű választása szerint

12 db 6,75 x 17,5, 10-lyukú, acél keréktárcsa, besajtolási mélységgel, ezüst színben

---

FÉKRENDSZER

Fékrendszer a 71/320/EGK irányelv, illetve az ENSZ-EGB 13. sz. előírás szerint

Kétvezetékes légfék

EBS - elektronikusan vezérelt fékrendszer

Wabco 4S3M = 1. és 2. tengely kerekeinek mozgása van érzékelve

Második és harmadik tengelyre ható rugóerőtárolós rögzítőfék

Acél légtartályok

PADLÓ

50 mm-es impregnált puhafa padló, mely ca. 5-10 mm-rel az alvázprofilok fölé ér, ill. a hátsó kerekek fölött bordázott acéllemez

---

SZÉLESÍTÉS

Kihúzható szélesítés mindkét oldalon a sík rakfelületen és a hátsó ferde járófelületen

A kihúzható részek tüzihorganyzottak, szélesítő pallók

(A szállított gépek ill. járművek nyomtávjai nem léphetik túl a keretszegély 2.550 mm szélességét)

Kétoldalt ill. a rakodókanál-vályúban tároló a pallók részére

Elöl és hátul 2-2 db levehető figyelmeztető tábla

helyzetjelző lámpa, melyek 3.000 mm szélességre kihúzhatók

RÁMPÁK

2 felhajtható, 1-részes, ca. 2.700/700 mm-es felhajtórámpa keményfa padlóval és

külső szélén négyszögbordák felhegesztve

A rámpák járműszélesség irányában egy rúd segítségével egyenként ca. 550 mm-rel kézzel eltolhatók (köztes tá volság legalább ca. 295 mm, teljes szélesség legfeljebb 2.815 mm), szállítási helyzetben láncokkal és feszítőcsavarral rögzíthető k

Hátul 2 automatikusan felhajtható támasztóláb

ELEKTROMOS RENDSZER

24 Volt-os elektromos rendszer a 76/756/EGK irányelv szerint

2 ötkamrás hátsó LED-es lámpatest a rámpákon

Oldalsó helyzetjelző LED-es lámpák

2-2 helyzetjelző lámpa, melyek 3.000 mm szélességre kihúzhatók

Összekötő kábel 2 x 7- vagy 1 x 15-pólusú elektromos csatlakozóval

Körforgó lámpa tartóval a bal oldali rámpán, összekötőkábellel és csatlakozó aljzattal a zárólemezen

FÉNYEZÉS

Szemcseszórással revétlenített acélelemek, cinkporos korrózióvédelem, majd alapozás után kétkomponensű akril festékkel standard tgk. színárnyalatban fényezve

Műanyag- és tüzihorganyzott elemek (szélesítés, stb.) fényezetlenek, porszórt alkatrészek és vonóháromszö g feketék

Fényvisszaverő láthatósági jelzés: oldalt teljes hosszúságú fehér vonal és hátul körbenfutó vörös kontúr-jelölés az ENSZ-EGB 48. sz. rendelete szerint

TARTOZÉKOK

Hátsó fényvisszaverő táblá(k) az ENSZ-EGB rendelete szerint

EGYÉB FELSZERELTSÉG

Kerékék az előírásoknak megfelelően

Műanyag, ill. lemez sárvédők felcsapódó víz elleni védelemmel az előírások szerint

Oldalaláfutásgátló

Pótkeréktartó 1 kerékhez

1 tartozéktartó elöl a megemelt rakfelületben, felhajtható fedéllel

A rámpák és a hátsó ferde járófelület külső szélén négyszögbordák felhegesztve

Tömegközéppont jelölés

Tartó a szélesítőpallókhoz az alvázon

VONÓKÉSZÜLÉK

Rögzített, 1.800 mm hosszú vonóháromszög, 40 mm, 5°-os ferde vonószemmel,

szilentblokk perselyezéssel

Termékhez kapcsolódó észrevételek

2 lehajtható, 1-részes felhajtórámpa keményfa betéttel

Kerékvályú átjárható alumínium fedéllel

Markolókanál-vályú - mélyítés hátul a hossztartók között

Kihúzható szélesítések pallókkal, túlméretes áruk szállítására

OPCIONÁLIS: hajlított vonóháromszög, állítható 40 + 50 mm vonószemmel

Különböző kialakítású kerékvályúk, a speciális munkagépek szállítására

Kerékvályú a keretszegélyben, a padlókialakításhoz igazodva, átjárható alumínium fedéllel

Különböző kialakítású kerékvályúk, a speciális munkagépek szállítására

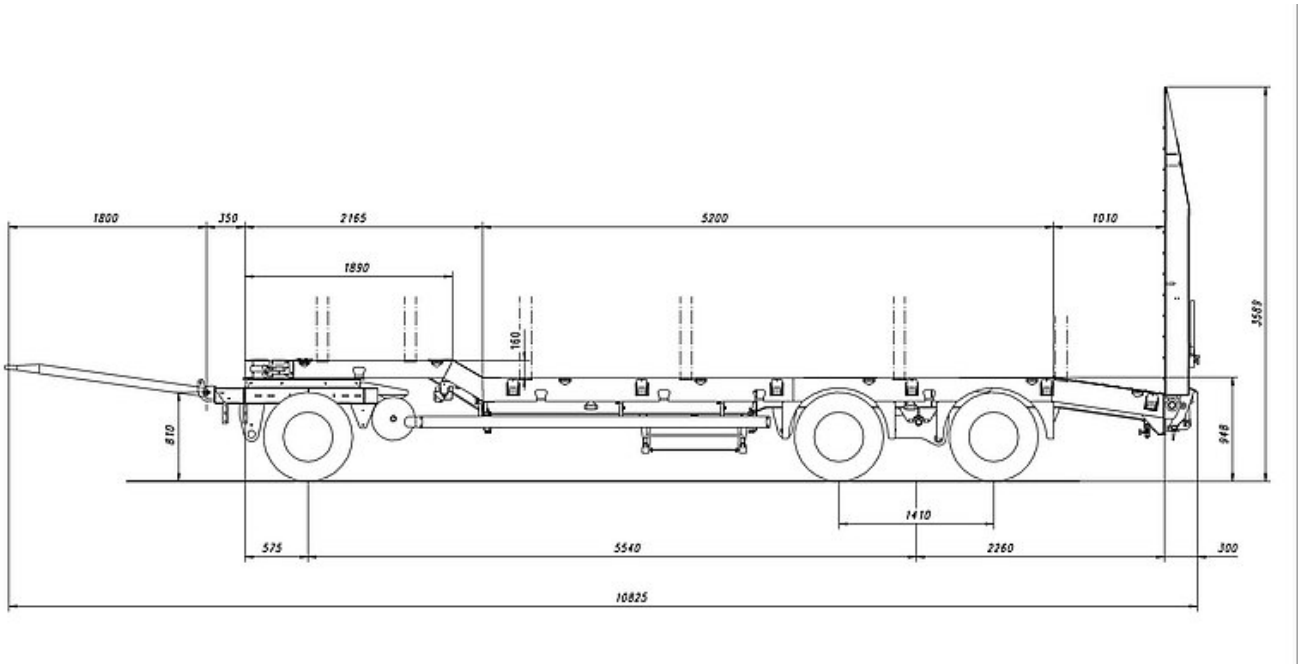
1800
350
2165
5200
1010
1890
160
3589
810
948
1410
575
5540
2260
300
10825