3-Achs-Aluminium-Segmentmulden-Kippsattelanhänger mit Thermo-Isolierung

Produktvorteile und Optionals

- geschützte Temperaturauswerteeinheit für optimale Temperaturüberwachung
- mobile Druckereinheit zur Protokollierung des Mischguttransportes
- Hochwertige, feuchtigkeitsinaktive Isolierung der kompletten Mulde mit massiven, reparaturfreundlichen Spannbändern
- schwimmend verlegte Isolierbleche zur Kompensation der temperaturbedingten Längenausdehnung
- Stabile und verwindungssteife Naxtra-Fahrgestellkonstruktion mit zusätzlichen Torsionsrohren für eine hohe Kippstabilität
- Absperrventil bei Fertigerbeschickung
- Verbau von Achsen namhafter Hersteller wie SAF oder BPW
- OPTIONAL: Muldengröße 26,5 m³ bei Innenhöhe 1640 mm (Mehrgewicht ca. 90 kg)

- OPTIONAL: Durchgehender Stahl-Verschleißboden 3 mm, mit aufgeschweißter Aluminium-Einfassung (Mehrgewicht ca. 460 kg)
- OPTIONAL: Aluminium-Verschleißboden im hinteren Bereich ca. 3.500 mm ab Schüttgossenende (Mehrgewicht ca. 160 kg)
- OPTIONAL: Außenliegende Rückwand - dadurch ist ein höheres Ladevolumen gewährleistet
- OPTIONAL: Rollverdeck - wahlweise manuell oder über elektrische Fernsteuerung bedienbar
- OPTIONAL: Pneumatischer anhebbarer Unterfahrschutz

Fahrzeugdetails

TYPBEZEICHNUNG

3-ACHS-ALUMINIUM-SEGMENTMULDEN-KIPPSATTELANHÄNGER

MIT THERMO-ISOLIERUNG

für Mischgut, Sand, Schotter, Erdaushub und ähnliches Schüttgut

---

ABMESSUNGEN

Mulden-Innenlänge ca. 7.350 mm

Mulden-Innenbreite ca. 2.330 mm

Mulden-Innenhöhe ca. 1.470 mm

= Ladevolumen ca. 24 m³

Gesamtbreite 2.550 mm

Ladehöhe unbeladen ca. 340 mm über Sattelkupplung

RAHMEN

Naxtra-Stahlrahmenschweißkonstruktion in gewichtsoptimierter Leichtbauweise

Auswechselbarer 2"-Königszapfen

FAHRWERK

Luftfederung mit autom. Absenkvorrichtung über Induktivschalter und Absenksperre über

Drehschalter am Sattelanhänger

Luftfederaggregat mit wartungsarmen Scheibenbremsachsen, ø 430 mm, in Off-Road-Ausführung, 3 x 9 t starr, Radstand 2 x 1.310 mm

Vorderachse autom. liftbar = hebt und senkt gewichtsabhängig und zus. mit Zwangssenkung inkl. integr. geschwindigkeitsbeschränkter Anfahrhilfe für Tasterbetätigung im Fahrerhaus (ohne Tastereinbau unsererseits)

Bereifung :

6-fach 385/65 R 22,5 160J, Fabr. nach Werkswahl

6 Stahl-Felgen 11,75 x 22,5, 10-Loch, Einpresstiefe 120 mm, silber

---

STÜTZEINRICHTUNG

2 Stahl-Fallstützen, höhenverstellbar (nur unbeladen absattelbar)

BREMSSYSTEM

Bremsanlage nach EG-Richtlinien 71/320 bzw. ECE R13

Zweileiterbremse

Federspeicher-Feststellbremse

EBS - elektronisches Bremssystem

Wabco 2S2M = eine Achse sensiert

RSS - Stabilitätsprogramm

Stahl-Luftbehälter

KIPPANLAGE

1 Hochdruck-Frontpresse für Rückwärtskippung, Kippwinkel ca. 45 °

1-Rohranlage mit Schraubkupplung DN20

KIPPMULDE

Aluminiummulde in halbrunder Segmentbauweise,

Boden- und Wandstärke 6 mm

Aluminium-Verschleißboden 6 mm im hinteren Bereich ca. 3.500 mm ab Schüttgossenende, seitlich über kpl. Bodenkantung hochgezogen, umlaufend verschweißt

(Die Standzeit des Verschleißbodens ist abhängig von Kipphäufigkeit/Schüttmaterial)

Vorder- und Rückwand jeweils schräg, in Seitenwandhöhe (bündig für Rollplane)

Rückwand = Pendelwand mit versenkter Lagerung und autom.-mech. 2-Haken-Zentralverschluss

Hinten fixe Schüttgosse = durchgeh. Bodenblech (Bodenfreiheit aufgekippt ca. 600 mm)

ROLLPLANE

Kunststoff-Rollplane

VERSTÄRKT 900 G/M²

inkl. Aluminium-Rohr samt Handkurbel, ohne Zollverschluss,

Planenfabrikat nach Werkswahl, Planenfarbe nach Liefermöglichkeit

Arretierung für aufgerollte Plane in FR rechts

R echtsseitig waagrechte Planenbügel-Seilverschnürung,

vorne und hinten Zick-Zack-Verschnürung,

In FR links drei Haltewinkel und zentrale Spannvorrichtung vorne,

ohne Spanngurte (Schnellverschluss am Obergurt)

1 abnehmbare Querauflage und rechtsseitig Anschlagbügel für Rollplane

ELEKTROAUSSTATTUNG

24 Volt Beleuchtungseinrichtung gemäß EG-Richtlinien 76/756/EWG

2 Siebenkammer-Schlussleuchten

LED-Seitenmarkierungsleuchten

2 Positionsleuchten

2 Umrissleuchten

2 x 7-polige und 1 x 15-polige Steckdose

LACKIERUNG

Stahlgranulatreinigung, Zinkstaubgrundierung und Spritzlackierung mit

2-Komponenten-Nutzfahrzeug-Acryllacke (RAL- oder LKW-Standardfarbton)

Kunststoffteile und feuerverzinkte Teile unlackiert,

pulverbeschichtete An-/Einbauteile schwarz

Reflektierender Konturmarkierungsstreifen seitlich über ganze Länge und hinten umlaufende Konturmarkierung (standardmäßig seitl. weiß und hinten rot), nach ECE 48

ZUBEHÖR

Heckmarkierung nach ECE-Norm

ANBAUTEILE

Unterlegkeil(e) lt. Vorschrift

Lärmdämpfer = Gummiauflagen

Aluminium-Trapez-Unterfahrschutz klappbar, unlackiert

Kunststoff-Einzelrad-Kotflügel mit Spritzschutz lt. Vorschrift

Stahl-Stehpodest mit Aluminium-Sicherheitsrost, mit Schutzgeländer und Aufstieg,

auf Fahrgestellrahmen

GEWICHTE

Gesamtzuggewicht (zul.) 40 t

Gesamtgewicht (techn.) 39 t

Achsaggregatlast (techn) 27 t

Sattellast (techn.) 12 t

Nutzlast ca. 28 - 29 t

Leergewicht ca. 5,3 t

THERMO-ISOLIERUNG: R-WERT 1,65 M²K/W (BEI 20°C)

Komplette Muldenisolierung ca. 50 mm stark, vorne, seitlich und hinten

1 mm Aluminium-Blechummantelung, abgedichtet

5 Stk . "Schwarzmüller" Temperatur-Sensoren

Einteilung lt. Verordnung:

= wie im Sonderrundschreiben Nr. 4/2013 vom 26.November 2013 von der DAV angeführt

Inkl. Messeinrichtung mit Anzeige und portablem Drucker

Hinweis :

Anforderung an die Sattelzugmaschine:

DAUERPLUS AN PIN 9

Impressionen

Isolierte Rückwand = Pendelwand mit versenkter lagerung und autom.-mech. 2-Haken-Zentralverschluss

Aluminium-Trapez-Unterfahrschutz klappbar, optional pneum. hochklappbar

3-Achs-Alu-Segmentmulden-Kippsattelanhänger

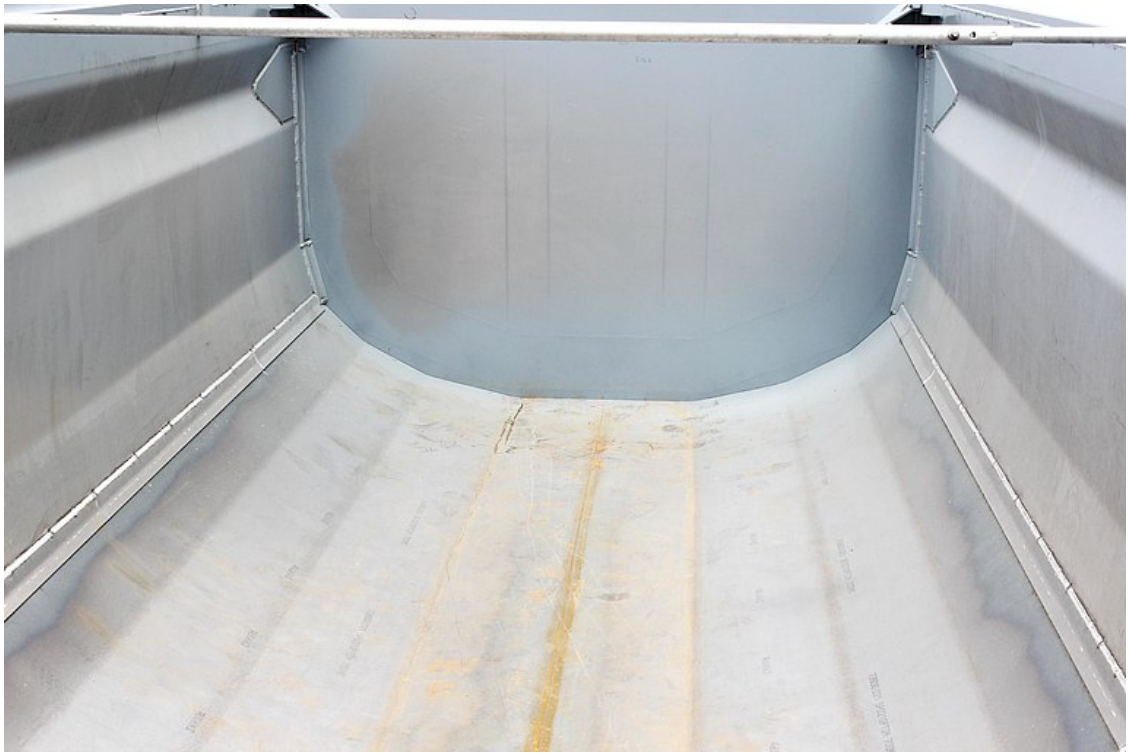

Durchgehender Stahl Verschleißboden 3 mm, mit aufgeschweißter Alu-Einfassung

Stabile und verwindunssteife Naxtra- Fahrgestellkonstruktion mit zusätzlichen Torsionsrohren für eine hohe Kippstabilität

Temperatur-Auswerteeinheit in robustem Kasten

Isolierte Vorderwand mit hartverchromtem, qualitativ hochwertigem Frontkippzylinder

Mobile Druckereinheit

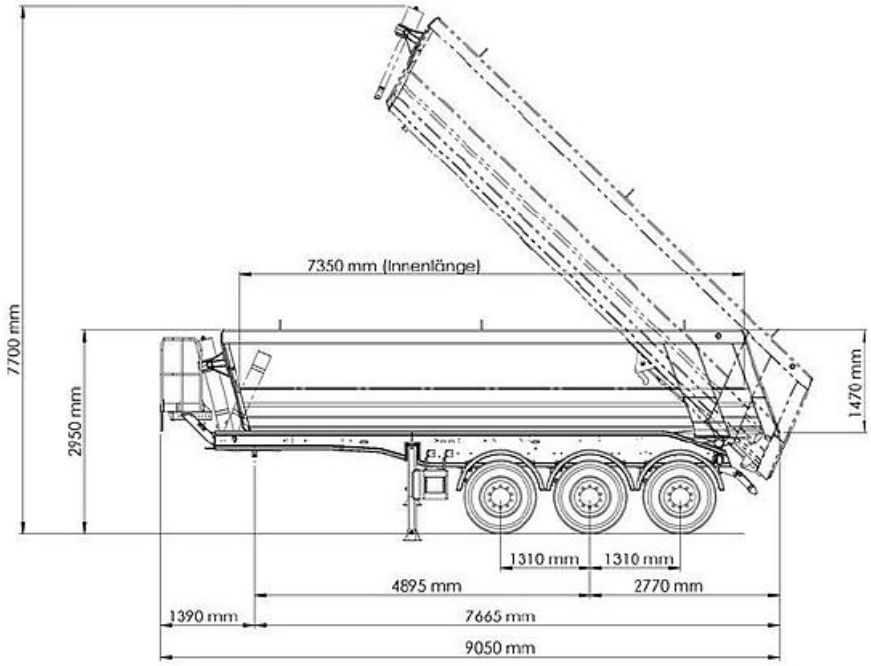
7350 mm (Innenlänge)
7700 mm
2950 mm
1470 mm
1310 mm
1310 mm
4895 mm
2770 mm
1390 mm
7665 mm
9050 mm