Mini-Carrier

Produktvorteile und Optionals

- Wendiger, nutzlastoptimierter Anhänger zum Transport von Absetzbehältern nach DIN 30720/30720-1 und Wechselpressen ohne Rollen
- „Made in Germany“
- Kombinierte Ladungssicherung in Quer- und Längsrichtung sowie ein Schrägzurren durch jeweils einen Kettenspanner
- Individuelle Anhängerkonfiguration auf Ihre Ansprüche ausgelegt
- OPTIONAL: Geschlossener Boden / Ausrüstung für den Transport von Wechselpressen mit Rollen
- OPTIONAL: Frontbeladbare Ausführung mit teleskopierbarem Zugrohr
- OPTIONAL: Kettenlose Ladungssicherung Multi-Fix
- OPTIONAL: Zeitsparende Ladungssicherung Safety-Fix

Fahrzeugdetails

TYPBEZEICHNUNG

MINI-CARRIER

Einfachbereift HTM

Verschiedene Längenvarianten

Varianten für verschiedene internationale Absetzbehälternormen

GEWICHTE

Gesamtgewicht (techn./zul.): von 10 t - 18 t möglich, je nach nationalen Zulassungsbestimmungen. Standardausführung mit 13 t Gesamtgewicht

Mehr- oder Mindergewicht je nach Ausstattung.

ABMESSUNGEN

Absetzbehälter 5 cbm - 20 cbm (DIN 30720/30720-1)

Gesamtlängen in Abhängigkeit der Typausführung

RAHMEN

Der Rahmen besteht aus zwei parallel zueinander laufenden, speziell ausgelegten Längsträgern in Kant-Ausführung, unterstützt durch optimierte Quertraversen, welche automatengeschweißt sind. Die Längsträger dienen als Aufleger der Absetzmulden.

Getriebestützwinde mit einer Tragkraft von 12.000 kg

Durch flexible Zurrpunkte am Außenrahmen und entsprechende Schubarretierungen sind die Behälter in unterschiedlichen Größen variabel verladbar.

FAHRWERK

Wir verwenden ausschließlich Achsen namhafter Hersteller. Luftfederfahrwerke mit Scheibenbremse oder Trommelbremse.

Bereifung

4-fach 285/70R 19,5 (6,5 oder 7 t Achsen)

Weitere Bereifungsgrößen auf Anfrage.

Optional: Reserverad, Reifendrucküberwachungs- und -regel-Systeme, manuelle Heben-/Senken-Funktion, Achslastanzeige.

BREMSSYSTEM

- WABCO Bremssystem mit ABS und EBS
- Wahlweise Knorr Bremssystem mit ABS und RSP

Optional:

- Bremsbelagverschleißanzeige
- Rückraumüberwachung (Wabco)

ELEKTROAUSSTATTUNG
Hella-Modulbeleuchtungseinrichtung mit Funktionsleuchten in Teil-LED-Technik inkl. LED Positionsleuchte, LED Umrissleuchten hinten

Optional:

- LED Arbeitsscheinwerfer
- 2 zusätzliche LED Rückfahrscheinwerfer am Heck
- 3 runde LED Rückleuchten, anstelle der Modulleuchten
- Verschiedene Warn- und Umfeldleuchten
- Autarkes Parklichtsystem „PS-Fix“

LACKIERUNG
Lackierung RAL-Ton einfarbig nach Kundenwunsch (außer Metallic-Töne), Ladungssicherungselemente serienmäßig in RAL 1003 Signalgelb.

Automatisches Strahlen:

Die Anhängerfahrgestelle werden vor der Lackierung im speziell für unsere Anhängertypen konzipierten Strahlautomaten, auf Basis von 12 gleichbleibend starken, automatisierten und ringförmig angeordneten Schleuderradturbinen gestrahlt. Durch das spezielle Hüffermann-

Strahlmittel ergibt sich ein homogeneres Strahlbild. Im Rahmen des Kontrollprozesses wird, abhängig von der Bauart des Chassis, von Hand nachgestrahlt.

Grundierung: Auftrag einer Grundierung auf Epoxidharzbasis ohne Elektrostatik. Ebenfalls für einen langjährigen und belastbaren Korrosionsschutz.

Decklack: Der 2K-Decklack mit hohem Festkörperanteil wird individuell im gewünschten Farbton (RAL) im Elektrostatik-Verfahren aufgetragen, so dass auch noch der kleinste Spalt vom Lack abgedeckt wird und der Schutz und die Optik über Jahre erhalten bleiben.

Versiegelung: Nach der Montage und der endgültigen Freigabe des Fahrzeuges durch die Qualitätskontrolle wird das Fahrzeug an Materialdoppelungen und -übergängen konserviert. Die Konservierung erfolgt mit Dinitrol Kriechwachs.

Standardausführung ohne Lackierung der seitlichen Schutzvorrichtung, Felgen silber. Achsen in schwarz KTL-beschichtet. Anbauteile verzinkt.

Optional: Lichtbogenverzinkung

Zinkdraht wird durch einen Lichtbogen aufgeschmolzen, mit Druckluft zerstäubt und auf die frisch gestrahlte Oberfläche des Chassis (ohne Anbauteile) aufgetragen. Zusammen mit der nachfolgenden Lackierung wird so ein Korrosionsschutz erreicht, der ähnliche Eigenschaften wie das Feuerverzinken aufweist. Ein weiterer Vorteil ist der geringe Wärmeeintrag, so werden hochfeste Stähle nicht im Gefüge verändert und große Flächen neigen nicht zu Verzug.

Die Lichtbogenverzinkung bietet einen deutlichen Vorteil in Bezug auf Schutzdauer, Härte, Haftfestigkeit, Abriebfestigkeit, Steinschlagbeständigkeit und Kantenschutz.

ZUBEHÖR

Heckmarkierung

- ECE-Tafel

Optional: Abfall-, Park- oder ADR-Tafeln

- Unterlegkeile (2)

Optionale Stauräume:

- Standardstaukiste 470 x 380 x 380 mm
- Edelstahlstaukiste
- Stauraum für Netze in verschiedenen Größen

ANBAUTEILE

Unterfahrschutz, mit waagerechten Anfahrrollen

Seitliche Schutzvorrichtung aus einem horizontalen eloxierten Alu Profil mit starr montierten Befestigungshaltern

Kunststoff-Einzelradkotflügel mit Sprühnebelschutz

Optional:

1 Reserveradhalter

Hüffermann Gummischürze

ZUGEINRICHTUNG

Festes oder optional höheneinstellbares Zugrohr mit getypter Zugeinrichtung. Abhängig vom Gesamtgewicht 40 mm oder 50 mm Zugöse. Frontbeladbare Varianten mit teleskopierbarem Zugrohr.

LADUNGSSICHERUNG

Absetzmulden werden mit einer kombinierten Ladungssicherung in Quer- und Längsrichtung sowie ein Schrägzurren durch jeweils einen Kettenspanner gesichert. Die Schubsicherung in Fahrtrichtung erfolgt mittels steckbarer Keile mit einer pendelnden Anlagefläche, die sich der Behälterschräge anpasst.

Zentrier-Fix

Die patentierte Zentrier-Fix Pyramide sorgt für die seitliche Sicherung der Absetzmulde. Sie wird durch Handkraft aus der kardanisch geführten, exzentrisch ausgelegten Lagerung angehoben, auf das gewünschte 8-stufige Zentriermaß gedreht und durch Federkraft in die Arretierung zurückgezogen. Eine optimale Beladung im Lastschwerpunkt, auch bei unterschiedlichen Behältergrößen und Behältergewichten, ist gewährleistet.

Optional: Multi-Fix

Die zeitsparende und kettenlose Ladungssicherung verriegelt den Absetzbehälter nach DIN 30720/ 30720-1 am Kipplager.

OPTIONAL: Safety-Fix

Das zeitsparende Sicherheitssystem basiert auf beidseitig befestigten Ratschenspannern. Nach Anlegen der Ketten zieht der Fahrer den Behälter mit ihrer Hilfe an die Anschläge. Nur eine Kette pro Fahrzeugseite muss er dann im Zurrwinkel von 35 bis 60 Grad spannen, um den Behälter in Fahrtrichtung formschlüssig zu sichern.

Impressionen

Frontansicht mit Stützwinde, höheneinstellbarem Zugrohr und schraubbarer Zugöse

Unterfahrschutz mit Anfahrrollen und Bedienung für die zentrale Fallstütze

Zentrier-Fix umsteckbar auf verschiedene Behältergrößen

Sonderausstattung Behälterabdecksystem

Sonderausstattung geschlossener Ladeboden aus Stahlblech und Safety-Fix

Sonderausstattung für Müllpressen

OPTIONAL: Kettenlose Ladungssicherung - verstellbarer Multi-Fix

OPTIONAL: Edelstahlstaukiste
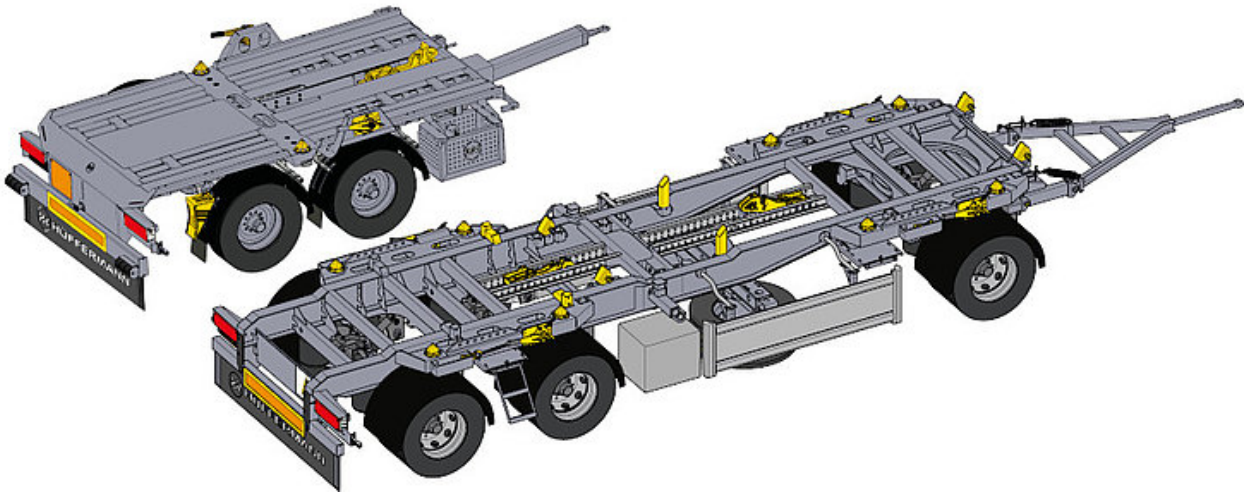
OPTIONAL: Autarkes Beleuchtungssystem