3-nápravový valníkový přívěs Jumbo se stahovatelnou plachtou

Výhody a možnosti produktu

- Korozi odolné vysokojakostní hliníkové komponenty nástavby, přezkoušeny dle EN 12642 XL
- Zesílená přední stěna z hliníkových profilů s integrovaným držákem pro napájecí přípoje
- Vzadu našroubovaný portál s hliníkovými rohovými sloupky a profilovanými dvoukřídlými vraty
- 15 párů 2,5 t kotevních třmenů zapuštěných ve vnějším rámu pro zajištění nákladu
- Dvouvrstvá podlaha skládající se ze základní prkenné podlahy s integrovanými ocelovými omega výztuhami a překrytím ze speciální tvrzené březové překližky
- Po obou stranách našroubované hliníkové lišty sloužící pro zajištění plachty, fixaci latí a zároveň jako ochrana rámu
- Možnost volby náprav od renomovaných výrobců SAF nebo BPW
- VOLITELNĚ: provedení se stahovatelnou plachtou a s bočnicemi
- VOLITELNĚ: výsuvná tažná oj, přestavitelná max. o 600 mm, s Getofix - podpěrou oje
- VOLITELNĚ: variabilní zajištění nákladu pomocí přišroubovaného kotevního systému (kotevní lišta Airline, kombinovaná ochranná lišta s kotevními otvory)
- VOLITELNĚ: hydraulické přizvedávání střechy (Hubdach) s manuálním ovládáním se zdvihem 400 mm, pro rychlejší nakládku a vykládku vozidla

Detaily vozidla

TYPOVÉ OZNAČENÍ

3- NÁPRAVOVÝ VALNÍKOVÝ PŘÍVĚS JUMBO SE STAHOVATELNOU PLACHTOU

HMOTNOSTI

Celková hmotnost (technická) 27 t.

Celková hmotnost (povolená) 24 t.

Vlastní hmotnost cca 5, 1 t .

ROZMĚRY

Vnitřní délka ložné plochy cca 8.500 mm.

Vnitřní šířka ložné plochy cca 2.480 mm.

Celková šířka 2.550 mm.

Vnitřní výška ložné plochy cca 2.950 mm.

Boční nakládací výška pod vodicími profily cca 2.860 mm.

Vnitřní šířka mezi vodicími profily cca 2.430 mm.

Portálová nakládací výška cca 2.860 mm.

Portálová nakládací šířka cca 2.480 mm.

Výška ložné plochy v nezatíženém stavu cca 1.010 mm při vzdálenosti cca 90 mm mezi běhounem pneumatiky a rámem vpředu. Výš ka rámu vpředu cca 105 mm.

RÁM VOZIDLA

Ocelová svařovaná konstrukce.

15 párů zapuštěných 2,5 t kotevních třmenů dle UVV .

PODVOZEK

Vzduchové odpružení náprav bez možnosti zvedání a spouštění vozidla.

Nízkoložné nápravy, vzduchově odpružené, nenáročné na údržbu,

zatížení na nápravu 9 t.

Bubnové brzdy s „S“ vačkami 300/200 mm, automaticky stavitelná brzdová páka.

Kola :

12 ks pneumatik o rozměru 235/75 R 17,5 141J, značka dle výběru závodu.

12 ocelových ráfků, 10 otvorů, s prolisem, v barvě stříbrné.

BRZDOVÝ SYSTÉM

Brzdové zařízení dle EG-směrnice 71/320 resp. ECE R13 .

Dvouokruhový.

EBS.

Wabco 4S3M = 1. + 3. náprava se senzory .

RSS - stabilizační program.

Pružinová parkovací brzda na 2. + 3. nápravě .

Ocelové vzduchojemy.

PODLAHA

Podlaha z prken ze smrkového dřeva tl. 30 mm,

podélně proložená pozinkovanými ocelovými vyztužovacími profily Ω,

povrch ze speciální tvrzené březové protiskluzové překližky tl. 9 mm,

zároveň s vnějším rámem. (zatížení podlahy do 5.460 kg = zatížení na nápravu vysokozdvižného vozíku dle CSC)

ELEKTRICKÁ VÝBAVA

Kompletní instalace 24 V dle platných předpisů ČR/EU .

2 sedmikomorová koncová světla v zadním nárazníku .

LED - boční osvětlení.

2 poziční světla.

2 obrysová světla na nárazníku.

Pevný kabel s 2 x 7-pólovou nebo 1 x 15-pólovou zásuvkou.

LAKOVÁNÍ

Otryskání ocelových částí ocelovým granulátem, zinkový zá klad, plnicí lak

+ dvousložkový akrylový lak (RAL- nebo LKW-standardní odstín barvy).

Plastové a žárově zinkované díly nelakované.

Montované díly naneseny černou práškovou barvou .

Reflexní kontury na obou stranách po celé délce, vzadu příčně (standardně po stranách bílé a vzadu červené), dle ECE 48 .

PŘÍSLUŠENSTVÍ

Zadní značení dle normy ECE.

VYBAVENÍ

Zadní ochrana rámu a portálových sloupků, dolní zesílení sloupků .

Zakládací klín(y) dle předpisu.

1 výsuvný žebřík vpravo vzadu.

Plastové půlkulaté blatníky se zástěrkami dle předpisu.

Na obou stranách našroubované hliníkové kombi lišty pro zajištění plachty a fixaci latí.

Zadní hliníková ochrana proti podjetí (nárazník), v bílé barvě.

Černá boční ochrana proti najetí z Alu-profilů, dle předpisu .

Držák pro 1 rezervní kolo.

STĚNY A NEZÁVISLE STAHOVATELNÁ PLACHTA

Pevná přední stěna z dutých hliníkových profilů do výš e 2.550 mm se 2 středovými výztuhami, zevnitř 2 ks vázacích ok pro zajištění nákladu.

Nahoře uzavřeno plachtou v barvě boční plachty .

Vnitřní strana přední stěny vyztužena do výše cca 650 mm hliní kovým rýhovaným plechem 3/5 mm.

Na obou stranách umělohmotná nezávisle stahovatelná plachta v certifikovaném provedení pro zajištění nákladu dle kódu XL, s navařený mi horizontálními a vertikálními pásovými zesíleními včetně rychloupínacích spon, s předním a zadním tyčový m uzávěrem, otvíratelná na všech 4 rozích, vpředu a vzadu s upínací ráčnou.

Materiál dle výběru závodu, barva plachty dle možnosti dodání.

Umělohmotný plachtový strop - průsvitný (= bílý).

Vzadu našroubovaný portál s hliníkovými rohovými sloupky, vrchní příčník posuvný dopředu se střešní konstrukcí „EDSCHA“, vrata přes celou vnitřní výšku, vždy se dvěma vnitřně uloženými tyčovými uzávěry .

SLOUPKY/STŘECHA

2 pevné přední hliníkové rohové sloupky, přečnívající cca 95 mm ze strany.

Ve směru jízdy vlevo 2 střední sloupky, přes celou délku posuvné.

Ve směru jízdy vpravo 2 střední sloupky, přes celou délku posuvné.

4 řady kapes pro plachtové latě, první řada zcela dole cca 460 mm,

s rozestupy cca 160/600/600 mm, 4 řady hliníkových profilovaných plachtových

latí 100/25 mm.

Střešní konstrukce „EDSCHA“ s umělohmotnými třmeny, dopředu posuvná

s přizvedávací automatikou, s omezením posuvná i dozadu (možno otevřít shora) = shrnuta zůstává v nakládacím prostoru, beze sklonu, se svislými a vodorovnými vodicími pojezdy = bez vystupujících hran.

Na obou stranách speciální hliníkový vodicí profil pro pojezd plachty a sloupků,

konstrukční výška 125 mm, resp. cca 140 mm s umělohmotnou těsnicí manžetou.

TAŽNÉ ZAŘÍZENÍ

Pevná vidlicová oj, uložená v silentblocích a s mechanickým zajiště ním.

Tažné oko o průměru 40 mm.

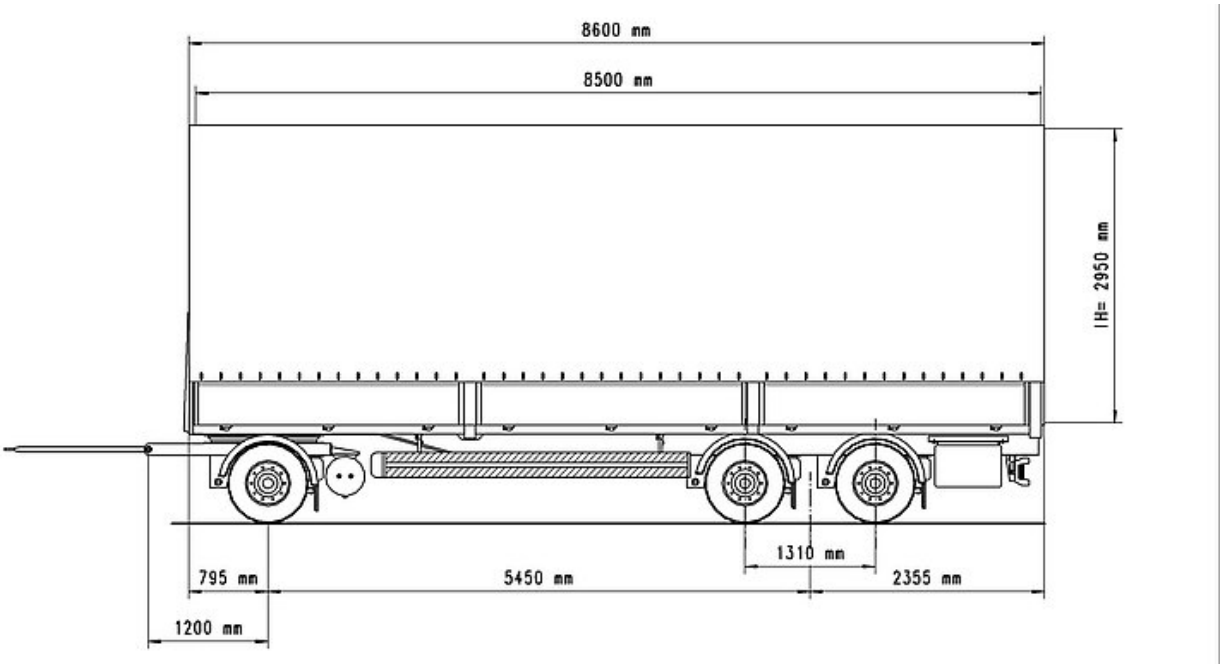
8600 mm
8500 mm
IH= 2950 mm
1310 mm
795 mm
5450 mm
2355 mm
1200 mm