3-nápravový valníkový návěs

Výhody a možnosti produktu

- Tuhý žebřinový rám ocelové svařované konstrukce
- Zesílená přední stěna z dutých hliníkových profilů s integrovaným držákem pro napájecí přípoje
- Sklopná zadní stěna z dutých hliníkových profilů vysoká 800 mm, + 2 integrovaná sklopná stupátka
- Vnější rám s 23 páry zapuštěných 2,5 t kotevních třmenů pro zajištění nákladu
- TIR - provedení s celním uzávěrem
- Možnost volby náprav od renomovaných výrobců SAF nebo BPW
- VOLITELNĚ: portálový rám s dvoukřídlými vraty = vzadu našroubovaný portál s dvoukřídlými vraty přes celou vnitřní výšku z hliníkových profilů
- VOLITELNĚ: dvoukřídlá vrátka vysoká 800 mm = dělená zadní stěna s tyčovým uzávěrem, obě křídla plně otočná a zajistitelná speciálním držákem
- VOLITELNĚ: eloxovaná ochranná lišta, oboustranně na vnějším rámu
- VOLITELNĚ: hliníkové omega výztuhy podlahy místo ocelových - úspora hmotnosti
- VOLITELNĚ: RULASI =systém zajištění nákladu pomocí klanic s odlišným rozmístěním kotevních kapes

Detaily vozidla

TYPOVÉ OZNAČENÍ

3-NÁPRAVOVÝ-VALNÍKOVÝ NÁVĚS RH125 P

HMOTNOSTI

Celková hmotnost soupravy (povolená) 4 2 t .

Celková hmotnost (technická) 39 t.

Zatížení náprav (technické) 27 t.

Zatížení točnice (technické)12 t.

Vlastní hmotnost cca 6, 2 t.

ROZMĚRY

Vnitřní délka ložné plochy cca 13.620 mm.

Vnitřní šířka ložné plochy cca 2.480 mm.

Celková šířka 2.550 mm.

Vnitřní výška ložné plochy cca 2.710 mm.

Boční nakládací výška cca 2.650 mm.

Nakládací výška vzadu cca 2.710 mm.

Ložná výška cca 125 mm nad výškou točnice tahače.

RÁM VOZIDLA

Ocelová svařovaná konstrukce.

Připojovací výška v nezatíženém stavu 1.090 - 1.190 mm u vzduchově odpruženého tahače.

Výměnný 2“ královský čep.

23 párů zapuštěných 2,5 t kotevních třmenů dle UVV.

PODVOZEK

Vzduchové odpružení náprav s možností výškové regulace (cca +120/– 80 mm).

Nápravy s kotoučovými brzdami nenáročnými na údržbu , ø 430 mm.

Pevné nápravy 3 x 9 t, rozvor 2 x 1.310 mm.

Kola :

6 ks 385/65 R 22,5 160J, značka dle výběru závodu.

6 ocelových ráfků 11,75 x 22,5, 10 otvorů, s prolisem 120 mm, v barvě stříbrné.

OPĚRNÉ NOHY

Mechan. opěry pro odstavení vozidla - 2 x 12 t s jednostranným ovládáním.

BRZDOVÝ SYSTÉM

Brzdové zařízení dle EG-směrnice 71/320 resp. ECE R13.

Dvouokruhový.

EBS - elektronický brzdový systém.

Wabco 2S2M = jedna náprava se senzory.

RSS - stabilizační program.

Pružinová parkovací brzda na dvou nápravách.

Ocelové vzduchojemy.

PODLAHA

Podlaha z překližky tl. 27 mm, zároveň s vnějším rámem,

2 profilované ocelové kolejnice nad podélníky (zatížení podlahy do 7 t = zatížení na nápravu

vysokozdvižného vozíku).

STĚNY

Pevná přední stěna z dutých hliníkových profilů do výše 2.000 mm se 2 středovými výztuhami , z evnitř 2 ks vázacích ok pro zajištění nákladu.

Vnitřní strana přední stěny vyztužena do výše 650 mm zinkovaným ocelovým plechem.

4-dílné bočnice z dutých hliníkových profilů 800/25 mm s gumovým těsněním a vybráním pro oka pro přesah plachty 360 mm, s plachtovými očky pro celní lanko, sklopné s uzá věry 681-S1.

Sklopná zadní stěna z dutých hliníkových profilů vysoká 800 mm, s gumovým těsněním a vybráním pro oka, s plachtovými očky pro celní lanko, s uzávěry 681-S1 , 2 sklopná stupátka.

SLOUPKY/STŘECHA/PLACHTA

2 přední rohové sloupky, umístěné bočně vpředu, 2.300 mm vysoké.

6 středních sklopných sloupků.

2 zadní rohové sloupky, ze strany přišroubované, 2.300 mm vysoké.

5 řad zasouvacích latí 100/27 z měkkého dřeva, umístěných v kapsách,

rozestup je 200 mm.

V předu 1 lať

Střešní konstrukce EDSCHA posuvná dopředu = shrnuta zůstává v nakládacím prostoru, konstrukční výška 95 mm .

Polohovatelná ovládací tyč EDSCHA (držák na boční ochraně z vnitřní strany).

Plachta Trevira s vysokopevnostní tkaninou a průsvitnou střechou, vč. lanka a montáže.

Materiál dle výběru závodu, barva plachty dle možnosti dodání.

ELEKTRICKÁ VÝBAVA

Kompletní instalace 24 V dle platných předpisů ČR/EU.

2 sedmikomorová koncová světla v zadním nárazníku.

LED - boční osvětlení.

2 poziční světla.

2 obrysová světla na nárazníku.

2x7-pólová a 1x15-pólová zásuvka.

LAKOVÁNÍ

Otryskání ocelových částí ocelovým granulátem, zinkový základ, plnicí lak

+ dvousložkový akrylový lak (RAL- nebo LKW-standardní odstín barvy).

Plastové a žárově zinkované díly nelakované.

Montované díly naneseny černou práškovou barvou.

Reflexní kontury na obou stranách po celé délce, vzadu příčně (standardně po stranách bílé a vzadu červené), dle ECE 48 .

PŘÍSLUŠENSTVÍ

Zadní značení dle normy ECE (umístěno vodorovně na zadních vratech) .

VYBAVENÍ

Zadní ochrana rámu a portálových sloupků.

Zakládací klín(y) dle předpisu.

Plastové půlkulaté blatníky se zástěrkami dle předpisu.

Zadní hliníková ochrana proti podjetí (nárazník), v bílé barvě.

Černá boční ochrana proti najetí z Alu-profilů, dle předpisu.

1 držák pro rezervní kolo (vpravo zcela vzadu).

Plastová schránka na nářadí , uzamykatelná , nelakovaná.

Ukázky produktu

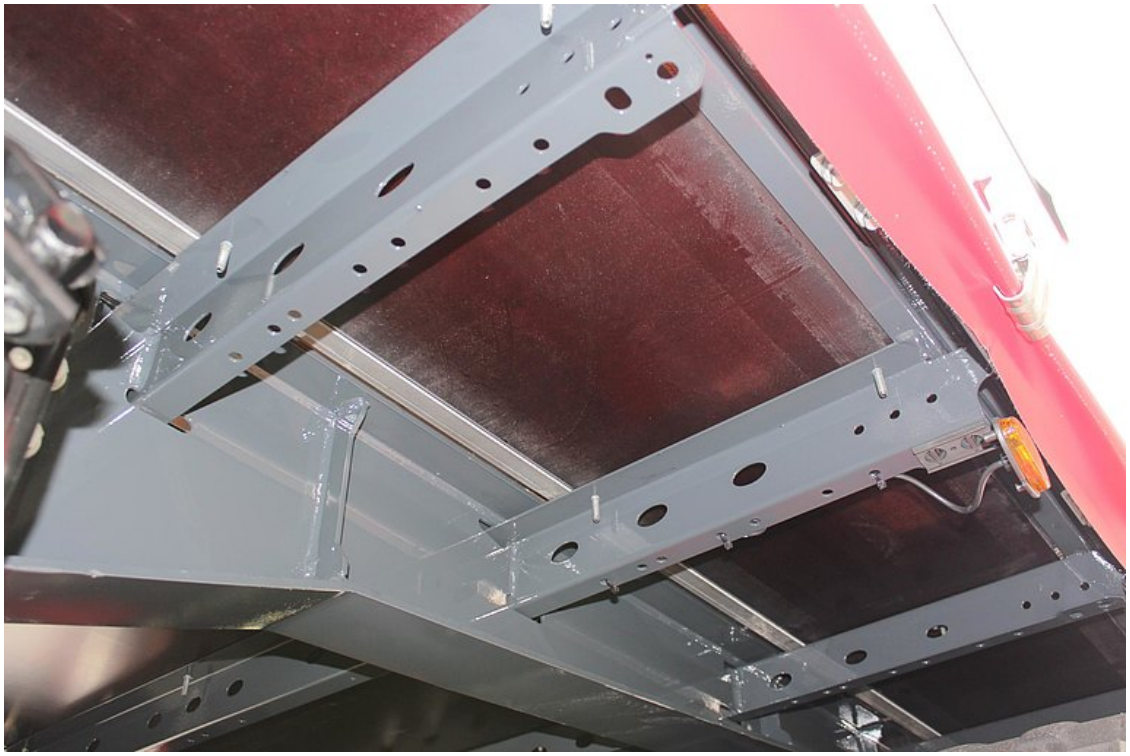

Podlaha z překližky o tl. 27 mm, zároveň s vnějším rámem, a se 2 profilovanými ocelovými kolejnicemi nad podélníky (zatížení podlahy do 7 t)

23 párů zapuštěných 2,5 t kotevních třmenů ve vnějším rámu pro zajištění nákladu

VOLITELNĚ: SmartBoard firmy Wabco - zobrazení dat o vozidle prostřednictvím displeje (stav kilometrů, zatížení náprav, diagnóza brzd, atd.)

3-nápravový valníkový návěs

VOLITELNĚ: portálový rám s dvojitými vraty - vzadu našroubovaný portál s dvoukřídlými vraty přes celou vnitřní výšku z hliníkových profilů

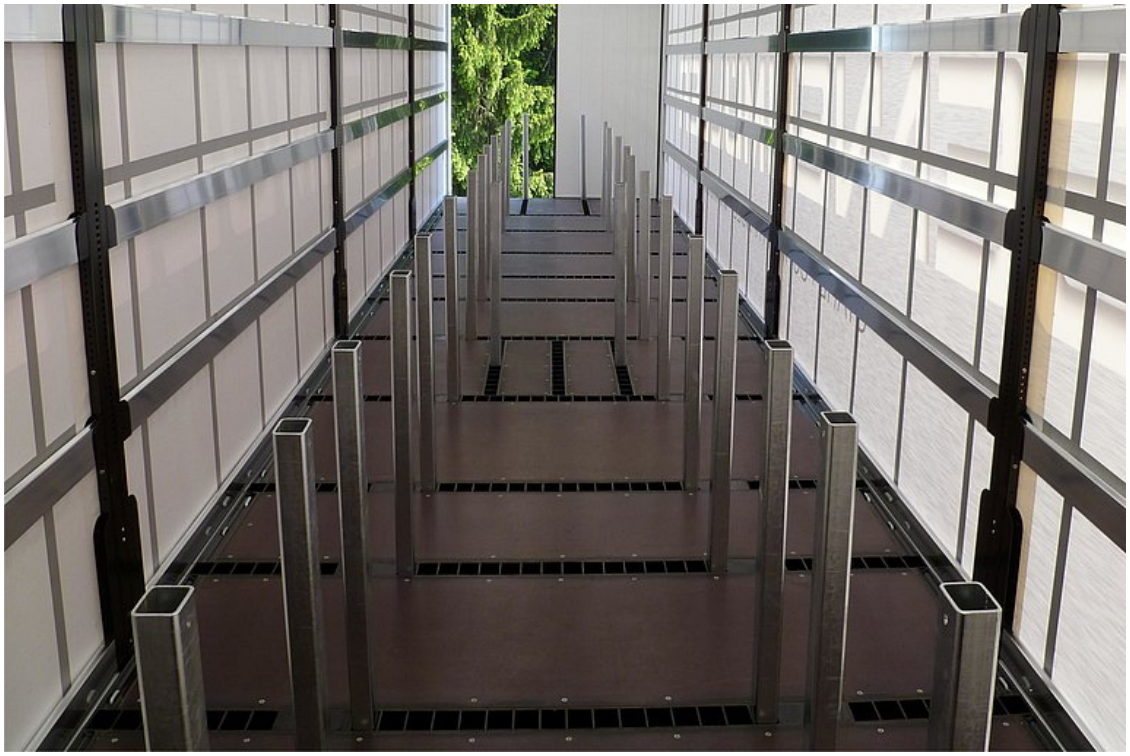

VOLITELNĚ: RULASI = systém nakládacího zajištění klanic s různými variantami lůžek

Zesílená přední stěna z hliníkových dutých profilů s integrovaným držákem napájecích přípojů

Tuhý žebřinový rám ocelové svařované konstrukce

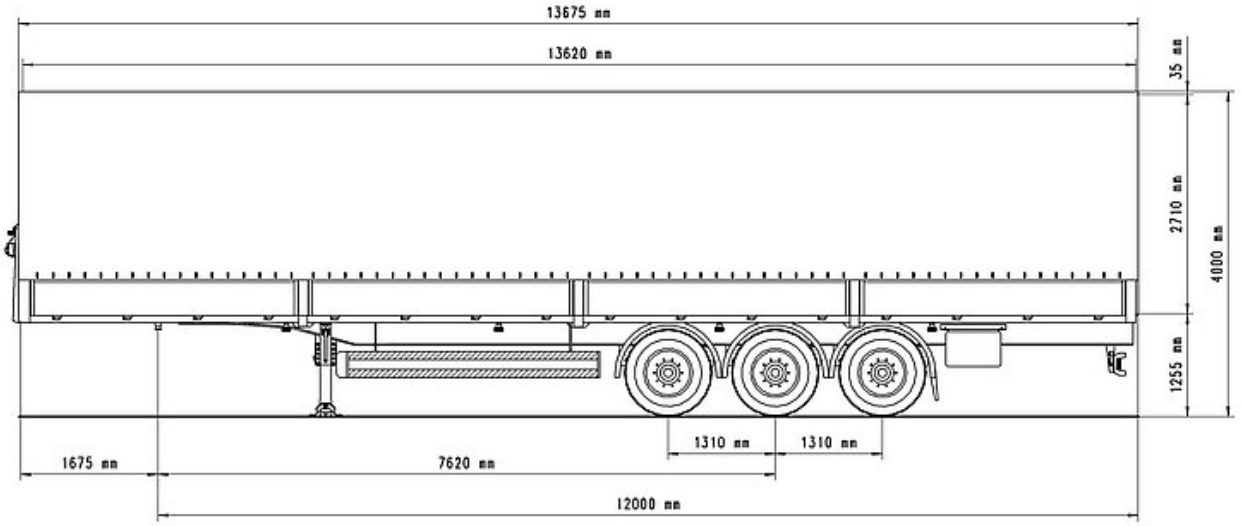
13675 mm
13620 mm
35 mm
2710 mm
4000 mm
1255 mm
1310 mm
1310 mm
1675 mm
7620 mm
12000 mm