2-nápravový 3-stranný sklápěcí přívěs pro dálkovou přepravu

Výhody a možnosti produktu

- Kónické podélníky trapézového profilu ve vysokopevnostním lehkém provedení s malými podlahovými úseky pro vysokou odolnost proti boulím a vysokou pružností tlumení nárazů
- Tvrdě chromovaný, vysoce kvalitní hydraulický válec (hydromotor)
- Možnost volby náprav od renomovaných výrobců SAF nebo BPW
- VOLITELNĚ: nástavbové bočnice z dutých hliníkových profilů 40/2/2 mm, s labyrintovým těsnicím systémem
- VOLITELNĚ: v zadní stěně výsypné okénko cca 400/400 mm s dávkovací pákou umístěnou ze strany a ochranným kšiltem proti stékající vodě
- VOLITELNĚ: pevná podesta z bezpečnostního hliníkového roštu se zábradlím a výstupním žebříkem
- VOLITELNĚ: umělohmotná navíjecí plachta vč. včetně hliníkové trubky s ruční klikou pro navíjení
- VOLITELNĚ: elektro-pneumaticky ovládané zajištění bočnice pro ovládací vypínač v kabině tažného vozidla tažného vozidla
- VOLITELNĚ: hliníková výsypná lišta na centrálním ovládání bočnice
- VOLITELNĚ: výklopná kotevní oka

- VOLITELNĚ: sklápěcí korba v hmotnostně optimalizované, samonosné hliníkové konstrukci

Detaily vozidla

ROZMĚRY
Vnitřní délka ložné plochy cca 7.300 mm.
Vnitřní šířka ložné plochy cca 2.460 mm.
Celková šířka 2.550 mm.

Výška ložné plochy v nezatíženém stavu cca 1.390 mm .

RÁM VOZIDLA
NAXTRA ocelová svařovaná konstrukce - nízká stavební výška.
Zajištění korby kolíky s pojistkou proti překřížení.

PODVOZEK
Vzduchové odpružení náprav s automatickým vypouštěním pružicích měchů při sklápění přes indukční spínač a s otočným vypínačem pro přerušení vypouštění.

Nápravy s kotoučovými brzdami nenáročnými na údržbu , ø 430 mm ,
zatížení na nápravu 9 t.

Kola :
4 ks 385/65 R 22,5 160J, značka dle výběru závodu .
4 ks ocelových ráfků 11,75 x 22,5, 10 otvorů, s prolisem 120 mm, v barvě stříbrné.

BRZDOVÝ SYSTÉM
Brzdové zařízení dle EG-směrnice 71/320 resp. ECE R13.
Dvouokruhový.
Pružinová parkovací brzda na 2. nápravě.
EBS - elektronický brzdový systém.
Wabco 4S3M = obě nápravy se senzory.
RSS - stabilizační program.
Ocelové vzduchojemy.

SKLÁPĚCÍ ZAŘÍZENÍ
1 hydraulický píst pro třístranné sklápění, počáteční zdvihací síla cca 30 t,
1 záchytné lano.
sklopný úhel dozadu cca 38°.

Jednotrubkový hydraulický okruh s rychlospojkou DN 13.
Bez dalších nástavbových dílů k tažnému vozidlu

SKLÁPĚCÍ KORBA

Celoocelová svařovaná konstrukce s podlahou z jemnozrnného ocelového plechu
tl. 5 mm (lehké zvlnění podlahy v důsledku svařování možné) .

ELEKTRICKÁ VÝBAVA

Kompletní instalace 24 V dle platných předpisů ČR/EU .
2 sedmikomorová koncová světla.
LED - boční osvětlení.
2 poziční světla.
2 obrysová světla.
Pevný kabel s 2 x 7-pólovou nebo 1 x 15-pólovou zásuvkou.

LAKOVÁNÍ

Otryskání ocelových částí ocelovým granulátem, zinkový základ, plnicí lak
+ dvousložkový akrylový lak (RAL- nebo LKW-standardní odstín barvy).

Plastové a žárově zinkované díly nelakované.
Montované díly naneseny černou práškovou barvou .

Reflexní kontury na obou stranách po celé délce, vzadu příčně (standardně po stranách bílé a vzadu červené), dle ECE 48.

PŘÍSLUŠENSTVÍ

Zadní značení dle ECE-normy.

VYBAVENÍ

Zakládací klín(y) dle předpisu.
Odhlučnění korby při sklápění = pryžové podložky.
Plastové půlkulaté blatníky se zástěrkami dle předpisu .
Pevná hliníková ochrana proti podjetí (nárazník), nelakovaná.
Držák pro 1 rezervní kolo.
Černá boční ochrana proti najetí z Alu-profilů, dle předpisu .
Plachtová očka (součástí uložení centrálního zajištění) .

TYPOVÉ OZNAČENÍ

2-NÁPRAVOVÝ-3-STRANNÝ-SKLÁPĚCÍ PŘÍVĚS - PRO DÁLKOVOU PŘEPRAVU
pro převoz palet a obilí

HMOTNOSTI

Celková hmotnost (technická) 18 t.
Užitné zatížení cca 13-14 t.
Vlastní hmotnost cca 4, 7 t .

STĚNY

Bočnice utěsněné proti propadu zrna labyrintovým těsnicím systémem.
Pevná přední stěna z ocelového plechu tl. 3 mm, cca 980 mm vysoká.
2-dílné bočnice z dutých hliníkových profilů 40 mm, cca 980 mm vysoké
(horní a dolní profil zesílený 4/2 mm, 3 x 200 mm meziprofily 2/2 mm),
s kolmým speciálním utěsněním, bez vybrání pro oka, sklopné s prodlouženými tyčovými uzávěry a pomocnými pruž inami , stejně tak výkyvné, na levé i pravé straně ruční centrální zajištění , ovládání každé stěny zvlášť.
Zadní stěna z dutých hliníkových profilů 40/2/2 mm, cca 980 mm vysoká,
sklopná s prodlouženými uzávěry, rovněž výkyvná, s manuálním centrálním ovládáním .

SLOUPKY

2 pevné přední rohové sloupky čelně integrované do přední stěny.
2 střední sloupky sklopné, do výše bočnic.
2 pevné zadní rohové sloupky, ze strany přivařené, do výše bočnic.
Napínací řetízky u středových sloupků.

TAŽNÉ ZAŘÍZENÍ

Pevná vidlicová oj , uložená v silentblocí ch a s mechanickým zajištěním.
T ažné oko o průměru 4 0 mm .

Ukázky produktu

2-nápravový 3-stranný sklápěcí přívěs pro dálkovou přepravu

VOLITELNĚ: hliníková výsypná lišta na centrálním ovládání bočnice

Kónické podélníky trapézového profilu ve vysokopevnostním lehkém provedení s malými podlahovými úseky pro vysokou odolnost proti boulím a vysokou pružností tlumení nárazů

VOLITELNĚ: pevná podesta z bezpečnostního hliníkového roštu se zábradlím a výstupním žebříkem

VOLITELNĚ: výsypné okénko cca 400/400 mm s dávkovací pákou umístěnou ze strany a ochranným kšiltem proti vodě

VOLITELNĚ: u středových a nástavbových středových sloupků vždy napínací řetěz vč. napínáku

Čelní pohled - ocelová přední stěna & vidlicová tažná oj uložená v silentblocích

Sklopná zadní stěna z dutých hliníkových profilů, dodatečně též výkyvná s manuálním centrálním uzávěrem, volitelně lze použít jako otočné dveřní křídlo

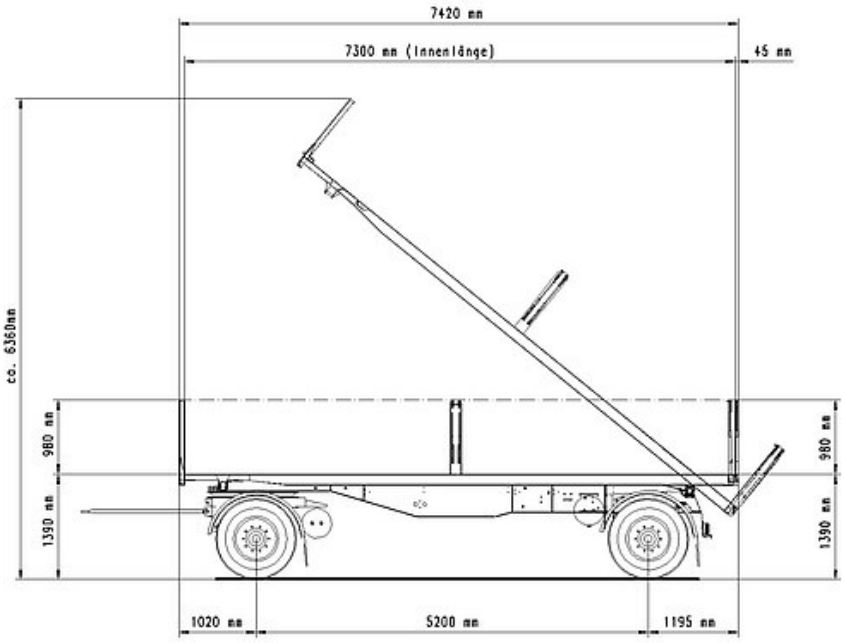
7420 mm
7300 mm (Innenlänge)
45 mm
ca. 6360mm
980 mm
1390 mm
980 mm
1390 mm
1020 mm
5200 mm
1195 mm