Nízkoložný přívěs s centrálními nápravami - bez zalomení rámu

Výhody a možnosti produktu

- Výhodné umístění těžiště díky optimální délce ložné plochy
- Vysoké bodové zatížení díky malému rozestupu příčných nosníků
- Vzduchové odpružení náprav s možností výškové regulace
- Impregnovaná podlaha z měkkého dřeva, přečnívající nad profil rámu
- 4 páry kotevních třmenů pod vnějším rámem
- Tažná oj v úrovni ložné plochy, se šroubovacím tažným okem
- Možnost volby náprav od renomovaných výrobců SAF nebo BPW
- VOLITELNĚ: provedení s bočnicemi
- VOLITELNĚ: 2- dílné nájezdové rampy s hydraulickým ovládáním
- VOLITELNĚ: nájezdové rampy hydraulicky posuvné do stran, s ovládáním na přívěsu
- VOLITELNĚ: zasouvací kotevní sloupky (klanice)
- VOLITELNĚ: SmartBoard - zobrazovací a ovládací jednotka od fi Wabco umístěná na vozidle= čtení údajů o provozu vozidla na displeji jednotky (stav km, zatížení náprav, atd.)

Detaily vozidla

TYPOVÉ OZNAČENÍ

NÍZKOLOŽNÝ PŘÍVĚS S CENTRÁLNÍMI NÁPRAVAMI TTÜP

HMOTNOSTI

Celková hmotnost 20 t.

Vlastní hmotnost cca 4, 6 t.

ROZMĚRY

cca 5.000/2.550 mm = rovná nakládací plocha

cca 1.000/2.550 mm = zadní šikmý nájezd

Celková šířka cca 2.550 mm.

Výška ložné plochy v zatíženém stavu cca 920 mm.

RÁM VOZIDLA

Ocelová svařovaná konstrukce s centrálním uložením náprav a s pevnou tažnou ojí,

se šroubovacím vysokozátěžovým tažným okem o průměru 50 mm, pro přesah LKW až 500 mm a LKW připojovací výšku nezatíženého vozidla cca 950 mm,

bez předního zalomení rámu a vzadu se šikmým nájezdem s navařenými ocelovými čtyřhrany .

4 páry kotevních třmenů pod vnějším rámem.

2 páry zapuštěných podlahových ok.

PODVOZEK

Vzduchové odpružení náprav s možností výškové regulace (pro nakládku a vykládku).

Automatické nastavení jízdní výšky od 15 km/hod.

Nízkoložné nápravy, nenáročné na údržbu, 11 t zatížení na nápravu,

bubnové brzdy s „S“ vačkami 300/200 mm, automaticky stavitelná brzdová páka.

Kola:

8 ks 2 4 5/7 0 R 17,5 14 3 J, značka dle výběru závodu.

8 ks ocelových ráfků 6,75 x 17,5, 10 otvorů, s prolisem, v barvě stříbrné.

OPĚRNÉ NOHY

Vpředu 1 mechanická opěrná noha s ruční klikou.

Vzadu 2 sklopné opěrné nohy.

BRZDOVÝ SYSTÉM

Dvouokruhový

Pružinová parkovací brzda

EBS - elektronický brzdový systém (Wabco 2S2M)

RSS - stabilizační program

Ocelové vzduchojemy

PODLAHA

Z měkkého dřeva o tl. 50 mm - impregnovaná, vyčnívající cca 5 -10 mm nad rámem vozidla, resp. nad plechovým překrytím zadních kol.

RAMPY

2 sklopné 1-dílné nájezdové rampy cca 2.850/700 mm s vyložením z tvrdého dřeva včetně navařených ocelových č tyřhranů, rampy posuvné do šířky (manuálně tyčí),

v jízdní poloze aretovatelné řetězy s napínacím zařízením,

pomocný zdvih spirálovou pružinou.

ELEKTRICKÁ VÝBAVA

Kompletní instalace 24 V dle platných předpisů ČR/EU.

2 pětikomorová koncová světla.

Boční obrysová světla.

Pevný kabel s 2 x 7-pólovou nebo 1 x 15-pólovou zásuvkou.

LAKOVÁNÍ

Otryskání ocelových částí ocelovým granulátem, zinkový základ, plnicí lak

+ dvousložkový akrylový lak (RAL- nebo LKW-standardní odstín barvy).

Reflexní kontury bočně přes celou délku, vzadu příčně (standardně po stranách bílé a vzadu červené), dle ECE 48 .

PŘÍSLUŠENSTVÍ

Zadní značení dle ECE-normy

VYBAVENÍ

Boční ochrana proti najetí.

Zakládací klín(y) dle předpisu.

Plastové blatníky resp. plechové blatníky s lapači nečistot dle předpisu.

Držák pro1 rezervní kolo.

Ukázky produktu

Tažná oj v úrovni ložné plochy, se šroubovacím tažným okem

Nízkoložný přívěs s centrálními nápravami a rovnou nakládací plochou

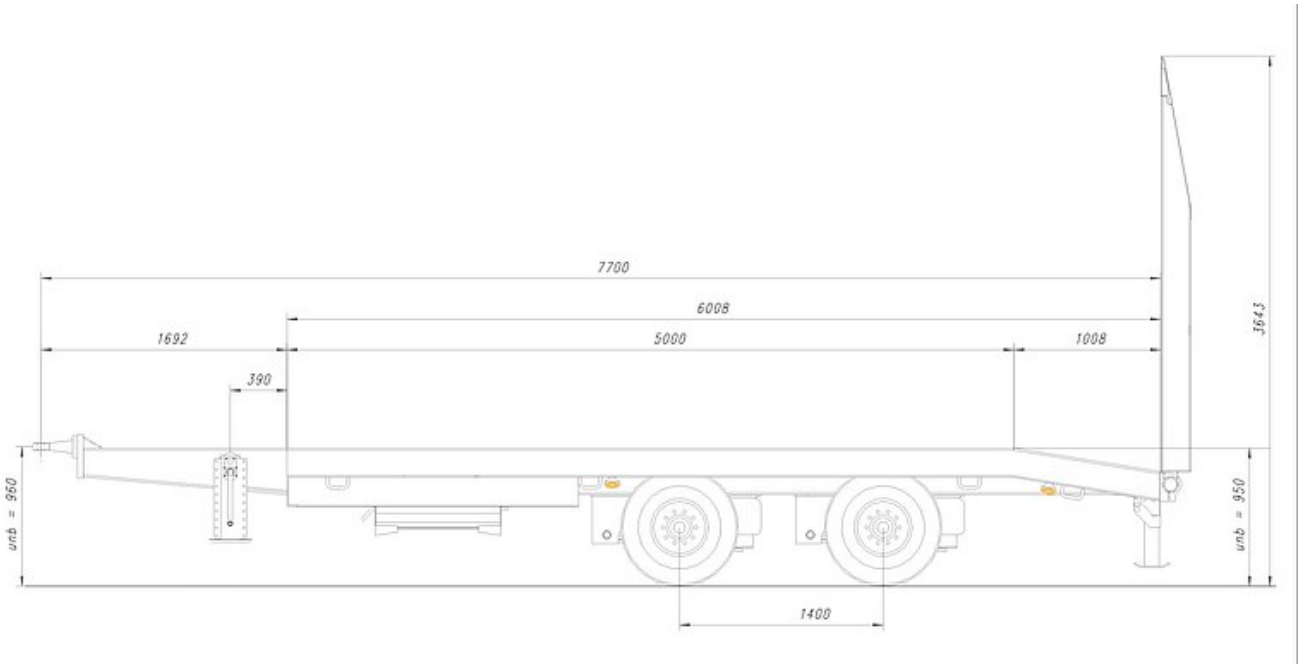
7700
6008
1692
5000
1008
390
3643
unb = 950
unb = 950
1400