3-Achs-Tiefladeanhänger mit geradem Plateau

Produktvorteile und Optionals

- Hohe Punktbelastung durch engen Querträgerabstand
- Weichholzboden imprägniert, über Rahmenprofile vorstehend
- 5 Paar versenkte hochklappbare Zurringe
- Verbau von Achsen namhafter Hersteller wie SAF oder BPW
- OPTIONAL: Klappbare, ausschwenkbare Verbreiterungen, inkl. Verbreiterungsbohlen für Überbreitetransporte
- OPTIONAL: Gekröpfte Zuggabel mit Schwenkzugöse 40 + 50 mm
- OPTIONAL: Ausführung mit Bordwände
- OPTIONAL: 2-teilige Auffahrrampen inkl. motorhydr. Rampenhebewerk
- OPTIONAL: Rampen seitlich hydraulisch verschiebbar, mit Betätigung am Anhänger
- OPTIONAL: Steckbare Begrenzungsschienen
- OPTIONAL: SmartBoard zum Auslesen der Daten über Display am Fahrzeug (Kilometerstand, Achsaggregatlast, Bremsdiagnose etc.)

Fahrzeugdetails

TYPBEZEICHNUNG

3-ACHS-TIEFLADEANHÄNGER TÜP

GEWICHTE

Gesamtgewicht (techn.) 30 t

Nutzlast ca. 24 t

Gesamtgewicht (zulässig) 24 t

Leergewicht ca. 5,9 t

ABMESSUNGEN

ca. 7.000 mm = ebene Ladefläche

ca. 1.000 mm = hintere Auffahrtschräge

Gesamtbreite 2.550 mm

Ladehöhe beladen ca. 960 mm

RAHMEN

Stahlschweißkonstruktion ohne vorderer Rahmen- bzw. Brückenkröpfung und hinten überfahrbar mit Abschrägung

4 Paar Aufnahmetaschen für Formrohrrungen 100 x 50 mm im Außenrahmen

Vertiefung in der Auffahrtschräge für Baggerlöffel-Umlenkteile

6 Paar Zurrbügel unter dem Außenrahmen

5 Paar versenkte hochklappbare 5 t Bodenzurrringe (10 t techn. Zugkraft)

FAHRWERK

Verstärkte wartungsfreie Parabelfedern

Tiefladerachsen, je 11 t Achslast

S-Nockenbremse 300/200 mm, autom. Bremsgestängesteller

Doppelachsausgleich

Bereifung :

12-fach 245/70 R 17,5 14 3J, Fabr. nach Werkswahl

12 Stahl-Felgen 6,75 x 17,5, 10-Loch, mit Einpresstiefe, silber

---

BREMSSYSTEM

Bremsanlage nach EG-Richtlinien 71/320 bzw. ECE R13

Zweileiterbremse

EBS - elektronisches Bremssystem

Wabco 4S3M = 1. + 2. Achse sensiert

Federspeicher-Feststellbremse auf 2. + 3. Achse

Stahl-Luftbehälter

BODEN

Weichholzboden 50 mm imprägniert, ca. 5 - 10 mm über Rahmenprofile

vorstehend

RAMPEN

2 klappbare 1-teilige Auffahrrampen ca. 2.700/710 mm mit Hartholzbelag

Rampen in der Breite je ca. 550 mm manuell verschiebbar, mit Stange,

(Zwischenabstand mind. ca. 295 mm bis Gesamtbreite max. 2.815 mm)

in Fahrstellung arretierbar durch Ketten mit Spannschloss

Hinten 2 autom. Klappstützen

Hebehilfe mit Spiralfeder

ELEKTROAUSSTATTUNG

24 Volt Beleuchtungseinrichtung gemäß EG-Richtlinien 76/756/EWG

2 Fünfkammer-Schlussleuchten an den Rampen

LED-Seitenmarkierungsleuchten

2 Positionsleuchten

2 Umrissleuchten

Fixe(s) Kabel mit 2 x 7-polige oder 1 x 15-poliger Stecker

LACKIERUNG

Stahlgranulatreinigung, Zinkstaubgrundierung und Spritzlackierung

2-Komponenten-Nutzfahrzeug-Acryllacke (RAL- oder LKW-Standardfarbton)

Kunststoffteile und feuerverzinkte Teile (Verbreiterungen, etc.) unlackiert, pulverbeschichtete An-/Einbauteile und Zuggabel schwarz

Reflektierende Konturmarkierungsstreifen seitlich über ganze Länge und hinten quer (standardmäßig seitl. weiß und hinten rot), nach ECE 48

ZUBEHÖR

Heckmarkierung nach ECE-Norm

ANBAUTEILE

Unterlegkeil(e) lt. Vorschrift

Kunststoff-Kotflügel bzw. Kotbleche mit Spritzschutz lt. Vorschrift

Seitlicher Anfahrschutz

Reserveradkorb für 1 Ersatzrad

Schwerpunktmarkierung

ZUGEINRICHTUNG

Fixe Zuggabel, 40 mm Zugöse 5° schräg,

mit Silentbuchsenlagerung

Impressionen

3-Achs-Tiefladeanhänger mit geradem Plateau

OPTIONAL: Ausführung mit Bordwände

Vorne Drehgestell inkl. Zuggabel und ausziehbaren Warntafeln für Überbreitetransporte am Rahmen

2 klappbare 1-teilige Auffahrrampen mit Hartholzbelag

OPTIONAL: Klappbare, ausschwenkbare Verbreiterungen, inkl. Verbreiterungsbohlen für Überbreitetransporte

Weichholzboden imprägniert, über Rahmenprofile vorstehend

5 Paar versenkte hochklappbare Zurringe

Gekröpfte Zuggabel mit Schwenkzugöse 40 + 50 mm

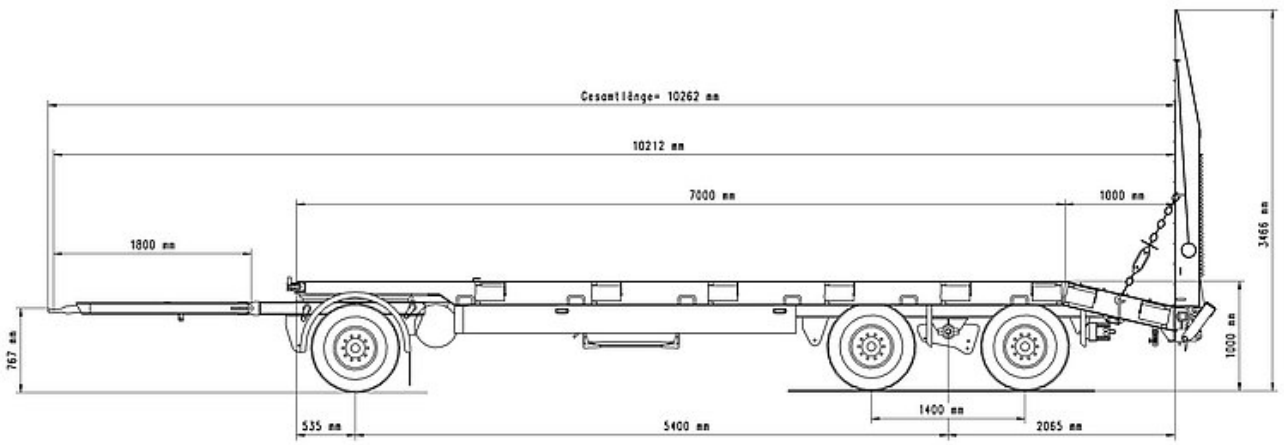
Gesamtlänge= 10262 mm
10212 mm
7000 mm
1000 mm
1800 mm
3466 mm
767 mm
1000 mm
1400 mm
535 mm
5400 mm
2065 mm