2-Achs-Tiefladeanhänger mit geradem Plateau

Produktvorteile und Optionals

- Hohe Punktbelastung durch engen Querträgerabstand
- Weichholzboden imprägniert, über Rahmenprofile vorstehend
- 2 Paar versenkte hochklappbare Zurringe
- 4 Paar Zurrbügel im Außenrahmen
- Verbau von Achsen namhafter Hersteller wie SAF oder BPW
- OPTIONAL: Klappbare, ausschwenkbare Verbreiterungen, inkl. Verbreiterungsbohlen für Überbreitetransporte
- OPTIONAL: Gekröpfte Zuggabel mit Schwenkzugöse 40 + 50 mm
- OPTIONAL: Ausführung mit Bordwände
- OPTIONAL: 2-teilige Auffahrrampen inkl. motorhydr. Rampenhebewerk
- OPTIONAL: Rampen seitlich hydraulisch verschiebbar, mit Betätigung am Anhänger
- OPTIONAL: Steckbare Begrenzungsschienen

Fahrzeugdetails

TYPBEZEICHNUNG

2-ACHS-TIEFLADEANHÄNGER TÜP

GEWICHTE

Gesamtgewicht (techn.) 20 t

Nutzlast ca. 15,6 t

Gesamtgewicht (zulässig) 18 t

Leergewicht ca. 4,3 t

ABMESSUNGEN

ca. 5.000 mm = Tiefbettplateau - ebene Ladefläche

ca. 1.000 mm = hintere Auffahrtschräge

Gesamtbreite 2.550 mm

Ladehöhe beladen ca. 950 mm

RAHMEN

Stahlschweißkonstruktion ohne vorderer Rahmen- bzw. Brückenkröpfung

und hinten überfahrbar mit Abschrägung

4 Paar Zurrbügel unter dem Außenrahmen

2 Paar versenkte hochklappbare 5 t Bodenzurrringe (10 t techn. Zugkraft)

FAHRWERK

Verstärkte wartungsfreie Parabelfedern

Tiefladerachsen, je 11 t Achslast

S-Nockenbremse 300/200 mm, autom. Bremsgestängesteller

Bereifung :

8-fach 245/70 R 17,5 14 3J, Fabr. nach Werkswahl

8 Stahl-Felgen 6,75 x 17,5, 10-Loch, mit Einpresstiefe, silber

BREMSSYSTEM

Bremsanlage nach EG-Richtlinien 71/320 bzw. ECE R13

Zweileiterbremse

EBS - elektronisches Bremssystem

Wabco 4S3M = beide Achsen sensiert

Federspeicher-Feststellbremse auf 2. Achse

Stahl-Luftbehälter

BODEN

Weichholzboden 50 mm imprägniert, ca. 5 - 10 mm über Rahmenprofile

vorstehend

RAMPEN

2 klappbare 1-teilige Auffahrrampen ca. 2.800/710 mm mit Hartholzbelag

Rampen in der Breite je ca. 550 mm manuell verschiebbar, mit Stange,

(Zwischenabstand mind. ca. 295 mm bis Gesamtbreite max. 2.815 mm)

in Fahrstellung arretierbar durch Ketten mit Spannschloss

Hinten 2 autom. Klappstützen

Hebehilfe mit Spiralfeder

ELEKTROAUSSTATTUNG

24 Volt Beleuchtungseinrichtung gemäß EG-Richtlinien 76/756/EWG

2 Fünfkammer-Schlussleuchten an den Rampen

LED-Seitenmarkierungsleuchten

2 Positionsleuchten

2 Umrissleuchten

Fixe(s) Kabel mit 2 x 7-polige oder 1 x 15-poliger Stecker

LACKIERUNG

Stahlgranulatreinigung, Zinkstaubgrundierung und Spritzlackierung

2-Komponenten-Nutzfahrzeug-Acryllacke (RAL- oder LKW-Standardfarbton)

Kunststoffteile und feuerverzinkte Teile (Verbreiterungen, etc.) unlackiert,

pulverbeschichtete An-/Einbauteile und Zuggabel schwarz

Reflektierende Konturmarkierungsstreifen seitlich über ganze Länge und hinten quer (standardmäßig seitl. weiß und hinten rot), nach ECE 48

ZUBEHÖR

Heckmarkierung nach ECE-Norm

ANBAUTEILE

Unterlegkeil(e) lt. Vorschrift

Kunststoff-Kotflügel bzw. Kotbleche mit Spritzschutz lt. Vorschrift

Seitlicher Anfahrschutz

Reserveradkorb für 1 Ersatzrad

Schwerpunktmarkierung

ZUGEINRICHTUNG

Fixe Zuggabel 1.900 mm lang, 40 mm Zugöse 5° schräg,

mit Silentbuchsenlagerung

LKW-Überbau bis 550 mm

LKW-Kupplungshöhe unbel. ca. 850 - 900 mm

Impressionen

2-Achs-Tiefladeanhänger mit geradem Plateau

Ausführung mit Bordwände

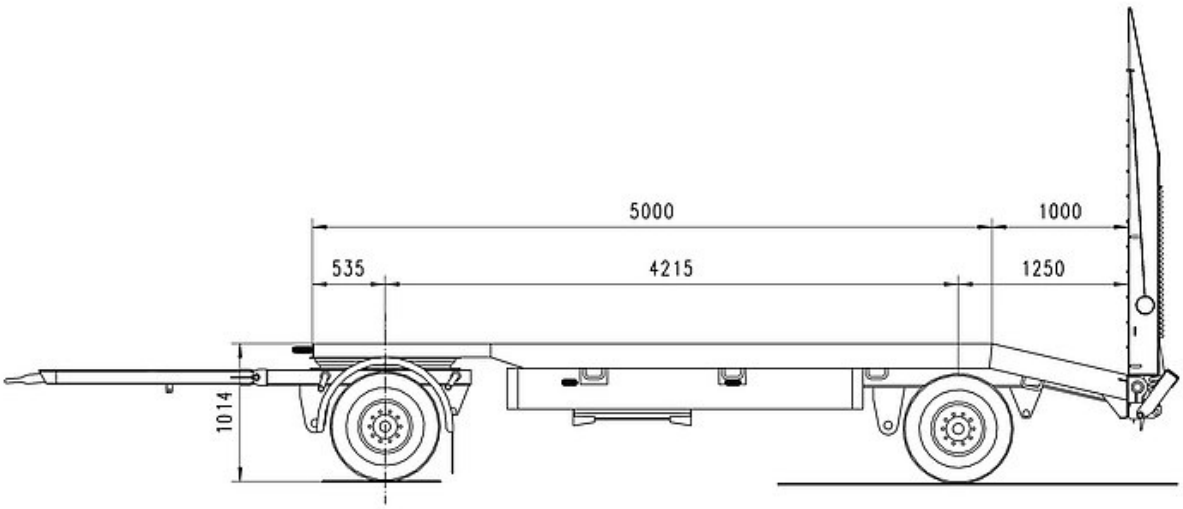
5000
1000
535
4215
1250
1014