2-Achs-Aluminium-Tanksattelanhänger für Flugfeldbetrieb und Straße mit Pump- und Messanlage

Produktvorteile und Optionals

- Anspruchsvolles Design mit perfekter Funktionalität
- Flexible Reaktion auf kundenspezifische Sonderanforderungen
- Höchste Produktreinheit durch optimales Leerlaufen aufgrund der einzigartigen Doppelkeil-Ausführung
- Fahrwerk in Aluminium oder Edelstahlausführung möglich
- Verbau von Achsen namhafter Hersteller wie SAF oder BPW
- OPTIONAL: Auswahlmöglichkeit zwischen Aluminium- und Edelstahl-Stoßstange
- OPTIONAL: Hochgesetzte Leuchten in der Domwanne integriert
- OPTIONAL: Separater Kunststoff-Kasten für Feuerlöscher

Fahrzeugdetails

TYPBEZEICHNUNG

2-ACHS-ALUMINIUM-TANKSATTELANHÄNGER IN KOFFERFORM

mit Pump- und Messanlage, für Flugfeldbetrieb und Transport auf der Straße

---

ALLGEMEIN

Fahrzeugbezeichnung gem. 9.1.1.2 ADR: FL

Tankcodierung gem. 4.3.4.1 ADR: LGBF

Sondervorschriften gem. 6.8.4 ADR: TE 7, TE 19

Zum Transport von JET A-1

FAHRWERK UND ANBAUTEILE

Drehringwippe mit Leitungsdurchführung an der Sattelkupplung

Fahrwerkrahmen aus Edelstahl

Einzelrad-Kunststoff-Kotflügel mit Spritzlappen und Spritzschutzsystem Seitlicher Auffahrschutz klappbar Aluminium-Unterfahrschutz

Achsen Luftfederaggregat mit wartungsarmen Achsen und Scheibenbremsen

2 x 10 t starr, Radstand 2.050 mm

Federung

Luftfederung

Bereifung

4 x 425/65 R 22,5, 165 K, Fabrikat nach Werkswahl 4 Aluminium-Scheibenräder, 11,75 x 22,5

außen poliert, 10-Loch

ohne Einpresstiefe

BREMSSYSTEM

Bremsanlage nach EG-Richtlinien 71/320 bzw. ECE R13

Zweileiterbremse

EBS-E = elektronisches Bremssystem

WABCO 2S/2M = eine Achse sensiert

RSS - Stabilitätsprogramm

Federspeicher-Feststellbremse auf 2 Achsen

Aluminium-Luftbehälter

TRANSPORTBEHÄLTER - SELBSTTRAGEND

Aluminium-Legierung und Wanddicke gemäß den ADR-Vorschriften

Koffer-Doppelkeilform für restloses Leerlaufen Bruttofassungsraum ca. 34.000 l

1 Kammer

Schwallwände soweit techn. erforderlich

Wassersumpf

Überlaufwanne samt Abflussrohr(e)

Schutz für Domarmaturen

Aluminium-Laufsteg in der Wanne mit klappbarem Geländer Aluminium-Aufstiegsleiter hinten

BEHÄLTERARMATUREN

3 Domdeckel mit Schnellfülldeckel

1 Füllstandsanzeige 10"

1 pneum. Niveauschalter für Füllstandskontrolle

1 pneum. Niveauschalter für Tiefstandsbegrenzer 3 pneum. Kippventile

3 Lüftertöpfe mit Flammendurchschlagsicherung

1 mech. Peilstab

Befüllung 1 pneum. Bodenventil mit Befüllleitung und Industrietrockenkupplungen

Abgabe

2 pneum. Bodenventile für Abgabe DN 100

DIE ARMATURENANORDNUNG ERMÖGLICHT FOLGENDE OPERATIONEN

Unterflügel-Druckbetankung über Langschlauch Unterflügel-Druckbetankung über zwei Deckschläuche

Rücktankmöglichkeit über Deckschläuche

Oberflügel-Betankung

VERROHRUNG

Aluminium-Verrohrung nach vorne – durch die Drehringwippe - zur Armaturenkabine an der SZM geführt

Gasrückführleitung verbunden mit den Lüftertöpfen

Sicherheits-Über/Unterdruckventil

KONTROLLINSTRUMENTE

- Pumpendruck
- Venturidruck
- Hydraulikdruck
- Durchflussschema
- Manometer für Aluminium-Luftbehälter
- Pumpensaug/-Druckmanometer
- Probeentnahme der Rohrleitung

AUSRÜSTUNG

1 außenliegende Erdkabeltrommel mit automatischer Aufspulung

2 Feuerlöscher à 6 kg

2 Warndreiecke

1 Warnblinkleuchte mit Arbeitslicht und Batterien

1 Kunststoff-Auffanggefäß

1 Handschaufel verzinkt

1 Handbesen

1 PVC-Box mit Ölbindemittel

1 Warnweste

1 Schutzbrille

1 Paar Handschuhe

1 Augenspülflasche

1 Kanalisationsabdeckung

KENNZEICHNUNG

1 Einstofftafel (30/1223)

3 abnehmbare Gefahrgutzettel (Flammensymbol)

3 abnehmbare Gefahrgutzettel (umweltgefährdende Stoffe)

Heckmarkierung nach ECE-Norm

ELEKTROAUSSTATTUNG

2 Siebenkammer-Schlussleuchten im Unterfahrschutz

LED-Seitenmarkierungsleuchten

2 Positionsleuchten vorne

2 Umrissleuchten am Unterfahrschutz

15-polige Steckdose

2 ex-geschützte Armaturenkabinenleuchten

2 rote Flugfeld-Warnleuchten

LACKIERUNG

Grundierung und Spritzlackierung mit 2-Komponenten-Nutzfahrzeuge-Acryllack (RAL- oder LKW-Standardfarbton)

Fahrwerk mit Anbauteilen und Transportbehälter jeweils einfärbig lt. Farbangabe

Kunststoffteile unlackiert

pulverbeschichtete An-/Einbauteile schwarz

Konturmarkierung

Links und rechts je ein durchgehender reflektierender Streifen, weiß, in Tanklänge

Hinten umlaufend, segmentiert, rot

ABNAHME

Abnahme nach ADR

Tankakte

SZM-AUSRÜSTUNG

Betankungsbühne mit Aufstieg in FR links

Armaturenkabine mit beidseitigen hochklappbaren Türen

Pumpaggregat in FR rechts

Unterbau für Drehringwippe an der Sattelkupplung

PUMPE (IN DER ARMATURENKABINE)

1 Stk. selbstansaugende Tandempumpe mit hydraulischem Antrieb

FILTER-WASSER-ABSCHEIDER

1 Filter-Wasser-Abscheider mit aufgebautem

Gasabscheider

Filterausrüstung:

1 Kolben-Differenzdruckmessgerät

1 Gasrückführleitung zum Tank

1 Rückschlagventil nach dem Filter

Entwässerungsleitung mit 2 Absperrhähnen R 3/4" und Blindkappen

MESSSYSTEM (IN DER ARMATURENKABINE)

1 Durchflusszähler mit elektron. Zähler

Parallelanzeige an der Betankungsbühne

Belegdrucker im Fahrerhaus

1 Schauglas

1 Automatikventil für Inline-Druckregelung

Druckentlastung für das Rohrleitungssystem

2 Venturidüsen

Impressionen

Modernes Design und beste Funktionalität des Fahrzeuges

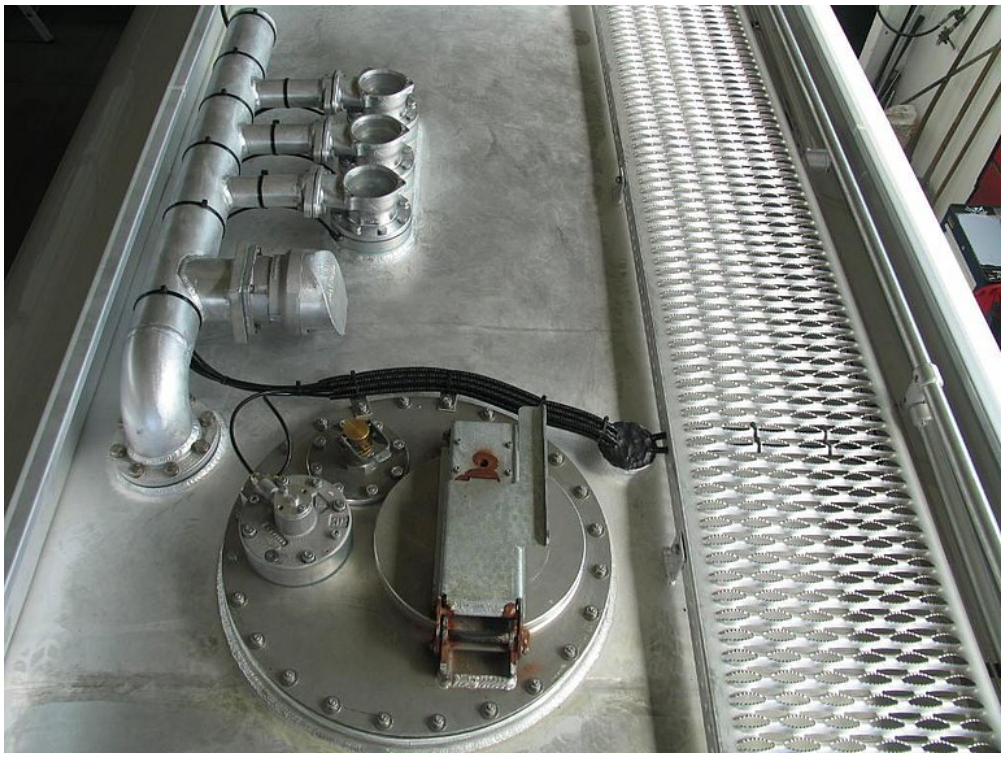

Benutzerfreundliche Anordnung der Domarmaturen

Perfekte Anordnung der Ausrüstung

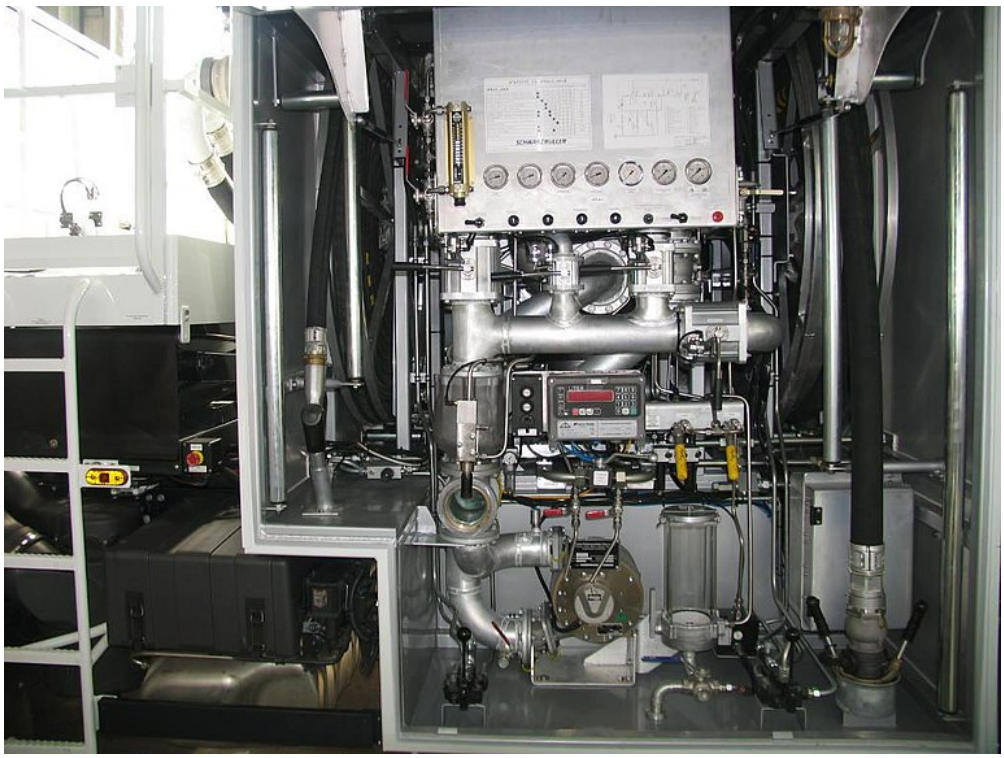

Armaturenkabine mit übersichtlicher Anordnung der Armaturen

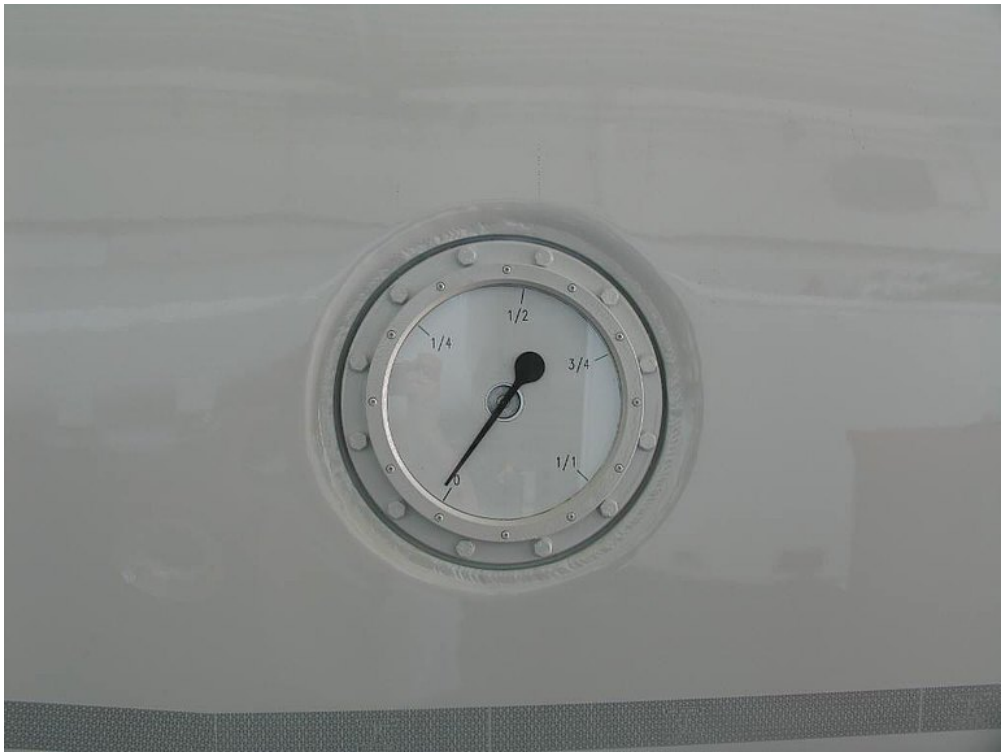

Füllstandsanzeige

OPTIONAL: Auswahlmöglichkeit zwischen Aluminium- und Edelstahl-Stoßstange

OPTIONAL: Hochgesetzte Leuchten in der Domwanne integriert

OPTIONAL: Separater Kunststoff-Kasten für Feuerlöscher

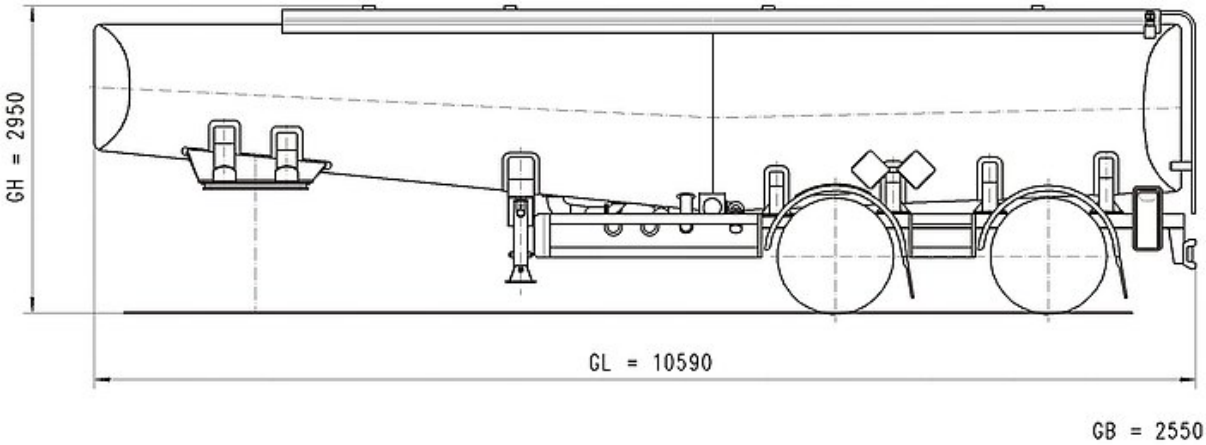
GH = 2950
GL = 10590
GB = 2550