3-Achs-Schiebeplanen-Plateauanhänger

Produktvorteile und Optionals

- Korrosionsarme hochwertige Aluminium-Aufbaukomponenten geprüft nach EN12642 Code XL
- Zurrbügel-Außenrahmen mit 15 Paar versenkten 2,5 t Zurrbügel für Ladungssicherung
- Doppelboden bestehend aus Stammboden mit integrierten Stahl-Omegaschienen und darüber mit Siebdruck-Verschleißboden
- Beidseitig aufgeschraubte Aluminium-Kombi-Rammleiste, als zusätzlichen Anfahrschutz, mit integrierter Planenbefestigung und Lattenfixierung
- Verbau von Achsen namhafter Hersteller wie SAF oder BPW
- OPTIONAL: Ausführung in Schiebeplane + Bordwände
- OPTIONAL: Ausziehbare Zuggabel, max. 600 mm verstellbar, mit Getofix-Deichselstütze
- OPTIONAL: Heckseitig mit Mitnahmestaplerhalterung
- OPTIONAL: Variable Ladungssicherung mittels schraubbarer Zurrsysteme (Airline-Zurrschiene, Lochraster-Kombirammschutz)
- OPTIONAL: Handhydraulisches Hubdach 400 mm anhebbar, für schnelle Be- und Entladung

Fahrzeugdetails

TYPBEZEICHNUNG

3-ACHS-SCHIEBEPLANEN-PLATEAUANHÄNGER

GEWICHTE

Gesamtgewicht (techn.) 27 t

Zul. Gesamtgewicht 24 t

Leergewicht ca. 5,1 t

ABMESSUNGEN

Plateau-Innenlänge ca. 8.500 mm

Plateau-Innenbreite ca. 2.480 mm

Gesamtbreite 2.550 mm

Laderauminnenhöhe ca. 2.680 mm

Seitl. Einladehöhe unter Laufschiene ca. 2.590 mm

Innenbreite zwischen Laufschienen ca. 2.430 mm

Portaleinladehöhe ca. 2.590 mm

Portaleinladebreite ca. 2.480 mm

Ladehöhe unbeladen ca. 1.280 mm bei Durchlauf vorne ca. 100 mm

Rahmenhöhe vorne ca. 105 mm

RAHMEN

Stahlrahmenschweißkonstruktion

15 Paar versenkte 2,5 t Zurrbügel nach UVV

FAHRWERK

Luftfederung ohne Hub- und Senkeinrichtung

Wartungsarme Luftfederachsen mit Scheibenbremsen, ø 430 mm

je 9 t Achslast

Bereifung:

6-fach 385/65 R 22,5 160J, Fabr. nach Werkswahl

6 Stahl-Felgen 11,75 x 22,5, 10-Loch, Einpresstiefe 120 mm, silber

---

BREMSSYSTEM

Bremsanlage nach EG-Richtlinien 71/320 bzw. ECE R13

Zweileiterbremse

EBS - elektronisches Bremssystem

Wabco 4S3M = 1. + 3. Achse sensiert

RSS - Stabilitätsprogramm

Federspeicher-Feststellbremse auf 2. + 3. Achse

Stahl-Luftbehälter

BODEN

Stammboden Fichte 30 mm, längsverlegt

Verzinkte Stahl-Omegaschienen im Stammboden

Überboden aus Birkensiebdruckplatten 9 mm, mit Außenrahmen bü ndig

(Bodenbelastbarkeit 5.460 kg Staplerachslast nach CSC)

ELEKTROAUSSTATTUNG

24 Volt Beleuchtungseinrichtung gemäß EG-Richtlinien 76/756/EWG

2 Siebenkammer-Schlussleuchten im Unterfahrschutz

LED-Seitenmarkierungsleuchten

2 Positionsleuchten

2 Umrissleuchten am Unterfahrschutz

Fixe(s) Kabel mit 2 x 7-polige oder 1 x 15-poliger Stecker.

LACKIERUNG

Stahlgranulatreinigung, Zinkstaubgrundierung und Spritzlackierung

mit 2-Komponenten-Nutzfahrzeug-Acryllacke (RAL- oder LKW-Standardfarbton)

Kunststoffteile und feuerverzinkte Teile unlackiert,

pulverbeschichtete An-/Einbauteile schwarz

Reflektierender Konturmarkierungsstreifen seitlich über ganze Länge und hinten umlaufende Konturmarkierung (standardmäßig seitl. weiß und hinten rot), nach ECE 48

ZUBEHÖR

Heckmarkierung nach ECE-Norm

ANBAUTEILE

Hinten Ramm- mit Portalsäulenschutz und unterer Säulenverstä rkung

Unterlegkeil(e) lt. Vorschrift

1 einschiebbarer Aufstieg hinten rechts

Kunststoff-Einzelrad-Kotflügel mit Spritzschutz lt. Vorschrift

Beidseitig aufgeschraubte Aluminium-Kombi-Rammleiste für Planenbefestigung und Lattenfixierung

Aluminium -Unterfahrschutz, weiß beschichtet

Seitlicher Anfahrschutz aus Aluminium-Profilen lt. Vorschrift, schwarz beschichtet

1 Reserveradhalter für 1 Reserverad (rechts ca. Anhängermitte)

BORDWÄNDE/SCHIEBEPLANE

Feststehende Aluminium-Hohlprofil-Vorderwand 2.400 mm mit 2 Mittelstützen,

innen 2 Stk. Zurrringe für Ladungssicherung

Über der Vorderwand mit Plane geschlossen, in Seitenplanenfarbe

Vorderwand innen mit Aluminium-Warzenblech 3/5 mm verstärkt, ca. 650 mm hoch

Beidseitig Kunststoff-Schiebeplanen in ladungszertifizierter Ausführung nach Code XL, mit eingeschweißten horizontalen und vertikalen Gurtverstärkungen inklusiv Direktspannschlösser, sowie vorderem und hinterem Stangenverschluss, an allen 4 Ecken zu öffnen, vorne und hinten mit Spannratsche,

Planenfabrikat nach Werkswahl, Planenfarbe nach Liefermöglichkeit

Kunststoff-Planendach lichtdurchlässig = weiß

Ohne Carnet-Zollverschluss und ohne Planenseil/-bügel für Raumverschluss

Hinten angeschraubtes Portal mit Aluminium-Ecksäulen, oberer Querbalken mit Edscha-Verdeck nach vorne verschiebbar, samt vollumschlagbarer Doppelt üre in Profilbauweise über ganze Laderaumhöhe mit je 2 innenliegenden Drehstangenverschlüssen

---

SÄULEN/VERDECK

2 fixe vordere Aluminium-Ecksäulen, seitlich ca. 95 mm vorstehend angeschraubt

In FR links 2 Mittelsäulen, über gesamte Länge verschiebbar

In FR rechts 2 Mittelsäulen, über gesamte Länge verschiebbar

4 Reihen Lattentaschen, 1. Taschenreihe ganz unten 460 mm,

Zwischenabstände ca. 160/450/450 mm, mit 4 Reihen Aluminium-Spitzlatten 100/25 mm

Edscha-Schiebeverdeckgestell mit Kunststoffbügel nach vorne verschiebbar mit Aufstellautomatik, sowie bedingt nach hinten verschiebbar (von oben zu öffnen) = jeweils zusammengeschoben im Laderaum, mit senkrechten und waagrechten Führungsrollen = verkantungsfrei

Beidseitig Aluminium-Laufschienenprofil für Schiebeplanen und -säulen,

Bauhöhe 125 mm bzw. ca. 140 mm mit nach oben gebogener Kunststoff-Dichtlippe

ZUGEINRICHTUNG

Fixe Zuggabel 2.100 mm lang, 40 mm Zugöse (Zwischenabstand ca. 1.650 mm - bei LKW-Überbau ca. 350 mm) mit Silentbuchsenlagerung

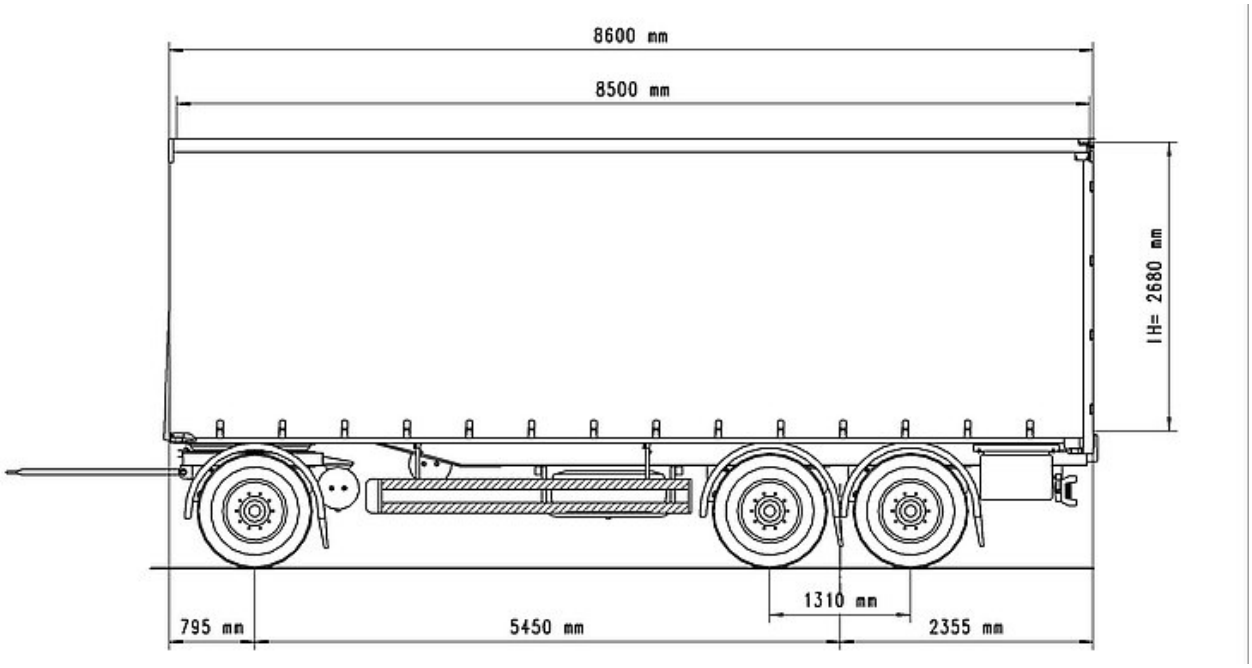
8600 mm
8500 mm
IH= 2680 mm
1310 mm
795 mm
5450 mm
2355 mm