3-Achs-Vollaluminium-Segmentmulden-Kippsattelanhänger mit Thermo-Isolierung

Produktvorteile und Optionals

- geschützte Temperaturauswerteeinheit für optimale Temperaturüberwachung
- mobile Druckereinheit zur Protokollierung des Mischguttransportes
- hochwertige, feuchtigkeitsinaktive Isolierung der kompletten Mulde mit massiven, reperaturfreundlichen Spannbändern
- schwimmend verlegte Isolierbleche zur Kompensation der temperaturbedingten Längenausdehnung
- stabile und verwindungssteife Aluminium-Fahrgestellkonstruktion mit zusätzlichen

Torsionsrohren für eine hohe Kippstabilität
- Absperrventil bei Fertigerbeschickung
- Verbau von Achsen namhafter Hersteller wie SAF oder BPW
- OPTIONAL: Muldengröße 26,5 m³ bei Innenhöhe 1640 mm
- OPTIONAL: Durchgehender Stahl-Verschleißboden, mit aufgeschweißter Aluminium-Einfassung
- OPTIONAL: Außenliegende Rückwand - dadurch ist ein höheres Ladevolumen gewährleistet
- OPTIONAL: Rollverdeck - wahlweise manuell oder über elektrische Fernsteuerung bedienbar
- OPTIONAL: Pneumatischer anhebbarer Unterfahrschutz
- OPTIONAL: Mulde und Fahrgestell lackiert

Fahrzeugdetails

TYPBEZEICHNUNG

3-ACHS-VOLLALUMINIUM-SEGMENTMULDEN-KIPPSATTELANHÄNGER

MIT THERMO-ISOLIERUNG

für Mischgut, Sand, Schotter, Erdaushub etc. im Straßeneinsatz

---

ABMESSUNGEN

Mulden-Innenlänge ca. 7.350 mm

Mulden-Innenbreite ca. 2.330 mm

Mulden-Innenhöhe ca. 1.470 mm

= Ladevolumen ca. 24 m³

Gesamtbreite 2.550 mm

Ladehöhe unbeladen ca. 340 mm über Sattelkupplung

RAHMEN

Aluminium-Rahmenschweißkonstruktion

Auswechselbarer 2"-Königszapfen

FAHRWERK

Luftfederung mit autom. Absenkvorrichtung über Induktivschalter und Absenksperre über Drehschalter am Sattelanhänger

Luftfederaggregat mit wartungsarmen Scheibenbremsachsen, ø 430 mm,

3 x 9 t starr, Radstand 2 x 1.310 mm

Vorderachse autom. liftbar = hebt und senkt gewichtsabhängig und zus. mit Zwangssenkung inkl. integr. geschwindigkeitsbeschränkter Anfahrhilfe für Tasterbetätigung im Fahrerhaus (ohne Tastereinbau unsererseits)

Bereifung :

6-fach 385/65 R 22,5 160J, Fabr. nach Werkswahl (Straßenprofil)

6 Stahl-Felgen 11,75 x 22,5, 10-Loch, Einpresstiefe 120 mm, silber

STÜTZEINRICHTUNG

2 Stahl-Fallstützen, höhenverstellbar (nur unbeladen absattelbar)

BREMSSYSTEM

Bremsanlage nach EG-Richtlinien 71/320 bzw. ECE R13

Zweileiterbremse

Federspeicher-Feststellbremse

EBS - elektronisches Bremssystem

Wabco 2S2M = eine Achse sensiert

RSS - Stabilitätsprogramm

Aluminium-Luftbehälter

KIPPANLAGE

1 Hochdruck-Frontpresse für Rückwärtskippung, Kippwinkel ca. 45°

1-Rohranlage mit Schraubkupplung DN20

KIPPMULDE

Aluminiummulde in halbrunder Segmentbauweise,

Boden- und Wandstärke 6 mm

Aluminium-Verschleißboden 6 mm im hinteren Bereich ca. 3.500 mm ab Schüttgossenende, seitlich über kpl. Bodenkantung hochgezogen, umlaufend verschweißt

(Die Standzeit des Verschleißbodens ist abhängig von Kipphäufigkeit/Schüttmaterial)

Vorder- und Rückwand jeweils schräg, in Seitenwandhöhe (bündig für Rollplane)

Rückwand = Pendelwand mit versenkter Lagerung und autom.-mech. 2-Haken-Zentralverschluss

Hinten fixe Schüttgosse = durchgeh. Bodenblech (Bodenfreiheit aufgekippt ca. 600 mm)

ROLLPLANE
Kunststoff-Rollplane

VERSTÄRKT 900 G/M²

inkl. Aluminium-Rohr samt Handkurbel, ohne Zollverschluss,

Planenfabrikat nach Werkswahl, Planenfarbe nach Liefermöglichkeit

Arretierung für aufgerollte Plane in FR rechts

R echtsseitig waagrechte Planenbügel-Seilverschnürung,

vorne und hinten Zick-Zack-Verschnürung,

In FR links drei Haltewinkel und zentrale Spannvorrichtung vorne,

ohne Spanngurte (Schnellverschluss am Obergurt)

1 abnehmbare Querauflage und rechtsseitig Anschlagbügel für Rollplane

---

ELEKTROAUSSTATTUNG

24 Volt Beleuchtungseinrichtung gemäß EG-Richtlinien 76/756/EWG

2 Siebenkammer-Schlussleuchten

LED- Seitenmarkierungsleuchten

2 Positionsleuchten

2 Umrissleuchten

2 x 7-polige und 1 x 15-polige Steckdose

LACKIERUNG

unlackiert - sauber gereinigt = kpl. Fahrgestell

unlackiert - sauber gereinigt = kpl. Mulde

Kunststoffteile und feuerverzinkte Teile unlackiert,

pulverbeschichtete An-/Einbauteile schwarz

Reflektierender Konturmarkierungsstreifen seitlich über ganze Länge und

hinten umlaufende Konturmarkierung (standardmäßig seitl. weiß und hinten rot), nach ECE 48

ZUBEHÖR

Heckmarkierung nach ECE-Norm

ANBAUTEILE

Unterlegkeil(e) lt. Vorschrift

Lärmdämpfer = Gummiauflagen

Aluminium-Trapez-Unterfahrschutz klappbar, unlackiert

Kunststoff-Einzelrad-Kotflügel mit Spritzschutz lt. Vorschrift

Aluminium-Stehpodest mit Aluminium-Sicherheitsrost,

mit Schutzgeländer und Aufstieg, auf Fahrgestellrahmen

GEWICHTE

Gesamtzuggewicht (zul.) 40 t

Gesamtgewicht (techn.) 39 t

Achsaggregatlast (techn) 27 t

Sattellast (techn.) 12 t

Nutzlast ca. 29 t

Leergewicht ca. 4,8 t

THERMO-ISOLIERUNG: R-WERT 1,65 M²K/W (BEI 20°C)

Komplette Muldenisolierung ca. 50 mm stark, vorne, seitlich und hinten

1 mm Aluminium-Blechummantelung, abgedichtet

5 Stk . "Schwarzmüller" Temperatur-Sensoren

Einteilung lt. Verordnung:

= wie im Sonderrundschreiben Nr. 4/2013 vom 26.November 2013 von der DAV angeführt

Inkl. Messeinrichtung mit Anzeige und portablem Drucker

Hinweis :

Anforderung an die Sattelzugmaschine:

DAUERPLUS AN PIN 9

Impressionen

Temperatur-Auswerteeinheit in robustem Kasten

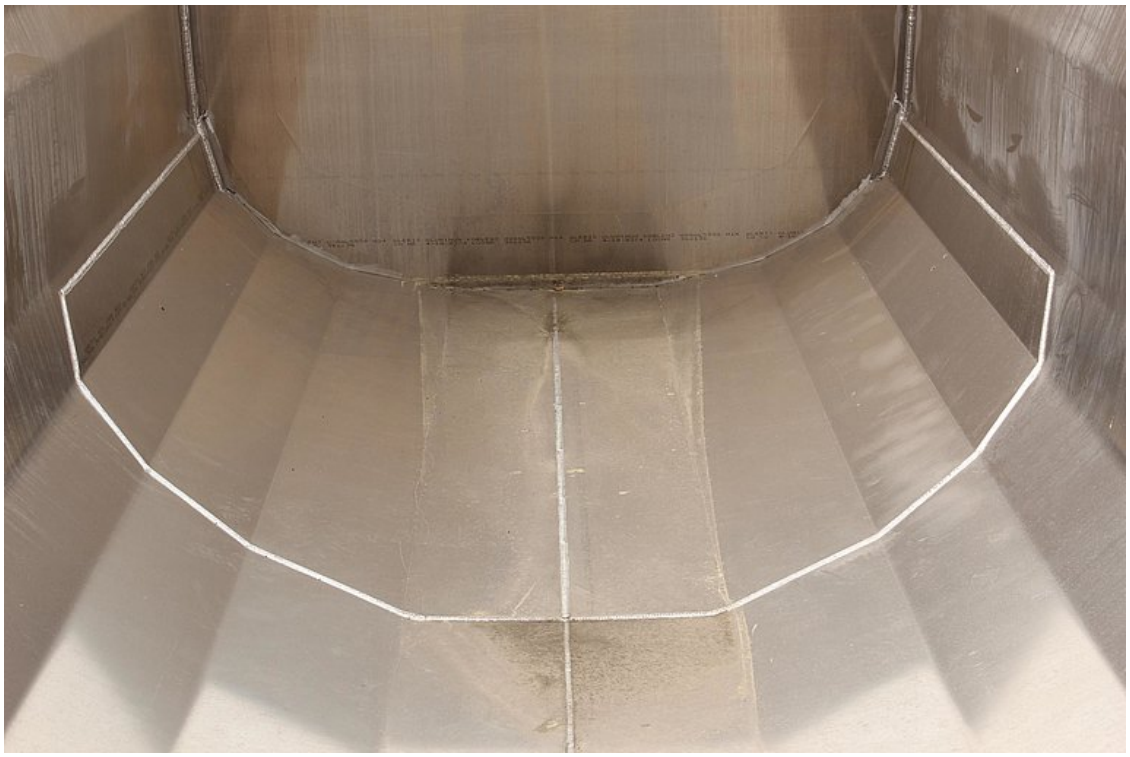

Aluminium-Verschleißboden im hinteren Bereich ca. 3.500 mm ab Schüttgossenende

Isolierte Vorderwand mit hartverchromtem, qualitativ hochwertigem Frontkippzylinder

Mobile Druckereinheit

Stabile und verwindungssteife Aluminium-Fahrgestellkonstruktion mit zusätzlichen Torsionsrohren für eine hohe Kippstabilität

Isolierte Rückwand = Pendelwand mit versenkter Lagerung und autom.-mech- 2-Haken-Zentralverschluss

Aluminium-Trapez-Unterfahrschutz klappbar, optional pneum. hochklappbar

3-Achs-Vollaluminium-Segmentmulden-Kippsattelanhänger

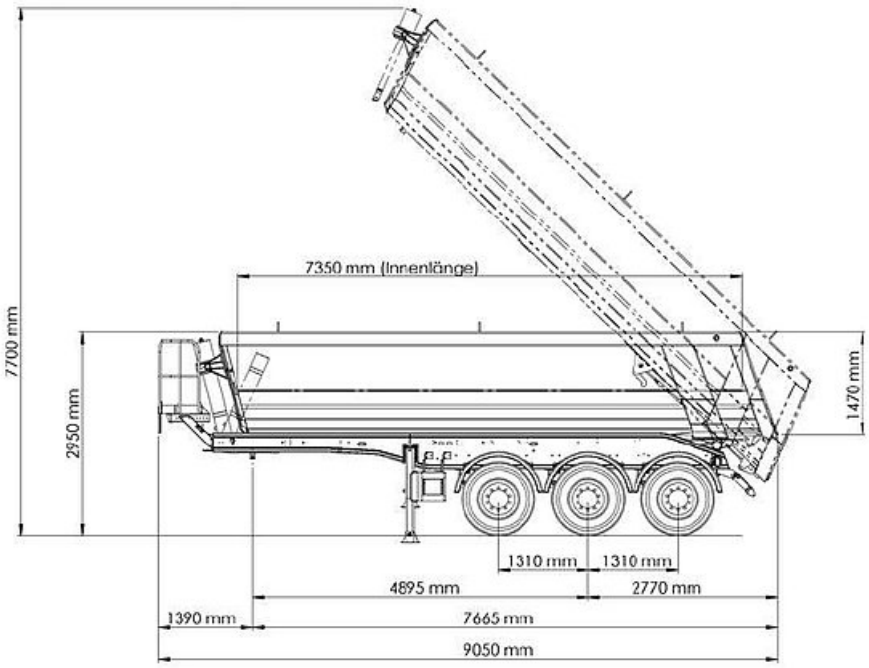
7350 mm (Innenlänge)
7700 mm
2950 mm
1470 mm
1310 mm
1310 mm
4895 mm
2770 mm
1390 mm
7665 mm
9050 mm