2-Achs-Rungenanhänger - mit Plateau

Produktvorteile und Optionals

- Leichtbaurahmen aus hochfesten NAXTRA-Spezialstählen
- ExTe-Rungentaschen mit Verstärkungsträger samt 2-teiligen Exte-Rungen 144-S mit Schraubbefestigung (Belastbarkeit 7 t/Paar)
- Stahltränenblechboden 5/7 mm, heftgeschweißt
- Luftfederaggregat in Offroad-Ausführung
- Verbau von Achsen namhafter Hersteller wie SAF oder BPW
- OPTIONAL: Autonordic-Schwerlastbandwinde, mit 10 m Gurt samt Triangel und Gegenhaken
- OPTIONAL: 20 t Gesamtgewicht mit 2 x 10 t Luftfeder-Achsen und Zwillingsbereifung
- OPTIONAL: Kotflügel leicht abnehmbar mit Federspanner, für eine einfache Schneekettenmontage
- OPTIONAL: Vorne fixer Kranbügel inkl. Drehgestellfixierung
- OPTIONAL: ExTe-Rungen 144-SV mit Schnellverschlußbefestigung
- OPTIONAL: SmartBoard zum Auslesen der Daten über Display am Fahrzeug (Kilometerstand, Achsaggregatlast, Bremsdiagnose etc.)

Fahrzeugdetails

TYPBEZEICHNUNG

2-ACHS-RUNGEN-PLATEAUANHÄNGER

GEWICHTE

Gesamtgewicht (techn.) 18 t

Leergewicht ca. 4,1 t

ABMESSUNGEN

Plateaulänge ca. 6.5 00 mm

Gesamtbreite 2.550 mm

Ladehöhe unbeladen ca. 1.380 mm

RAHMEN

Naxtra-Stahlrahmenschweißkonstruktion

Verstärkter Zurrbügel-Außenrahmen 5 mm

Wartungsarmer Kugellenkkranz

11 Paar versenkte 4 t Zurrbügel

FAHRWERK

Luftfederung ohne Hub- und Senkeinrichtung,

Balgdurchmesser 360 mm

Wartungsarme Luftfederachsen, je 9 t Achslast

S-Nockenbremse 420/180 mm, autom. Bremsgestängesteller

Verstärkte Achskörper (Offroad-Ausführung)

Bereifung:

4-fach 385/65 R 22,5 160J, Fabr. nach Werkswahl

4 Stahl-Felgen 11,75 x 22,5, 10-Loch, ohne Einpresstiefe, silber

ZUGEINRICHTUNG

Fixe Zuggabel, 40 mm Zugöse, vorne zusammengezogen (Y-Ausführung),

mit Silentbuchsenlagerung und mechanischem Gabelfeststeller

BREMSSYSTEM

Bremsanlage nach EG-Richtlinien 71/320 bzw. ECE R13

Zweileiterbremse

EBS

Wabco 4S3M = beide Achsen sensiert

RSS - Stabilitätsprogramm

Federspeicher-Feststellbremse auf 2. Achse

BODEN

Stahltränenblech 5/7 mm, heftgeschweißt

ELEKTROAUSSTATTUNG

24 Volt Beleuchtungseinrichtung gemäß EG-Richtlinien 76/756/EWG

2 Siebenkammer-Schlussleuchten im Unterfahrschutz

LED-Seitenmarkierungsleuchten

2 Positionsleuchten

2 Umrissleuchten

Fixe(s) Kabel mit 2 x 7-polige oder 1 x 15-poliger Stecker

LACKIERUNG

Stahlgranulatreinigung, Zinkstaubgrundierung und Spritzlackierung

2-Komponenten-Nutzfahrzeug-Acryllacke (RAL- oder LKW-Standardfarbton)

Rungen in Original-Signalfarbe orange

Kunststoffteile und feuerverzinkte Teile unlackiert,

pulverbeschichtete An-/Einbauteile schwarz

Reflektierende Konturmarkierungsstreifen seitlich über ganze Länge und hinten quer (standardmäßig seitl. weiß und hinten rot), nach ECE 48

ZUBEHÖR

Heckmarkierung nach ECE-Norm

ANBAUTEILE

Unterlegkeil(e), lt. Vorschrift

Kunststoff-Kotflügel mit Spritzschutz lt. Vorschrift (nicht abnehmbar)

Aluminium-Unterfahrschutz, weiß beschichtet

"Schwarzmüller"-Gummischürze am Unterfahrschutz, über ganze Breite

Seitlicher Anfahrschutz aus Aluminium-Profilen lt. Vorschrift, schwarz beschichtet

RUNGEN

Links und rechts je 4 versenkte Rungentaschen samt Verstärkungsträger

4 Paar 2-teilige ExTe-Rungen 144-S mit Schraubenbefestigung, Beladehöhe

max. 2.800 mm, Belastbarkeit pro Rungenpaar max. 7 t (minimale Rungen-

neigung nach innen)

Aufteilung: von vorne ca. 790 mm, dann ca. 1.640 mm, ca. 1.640 mm, ca. 1.640 mm

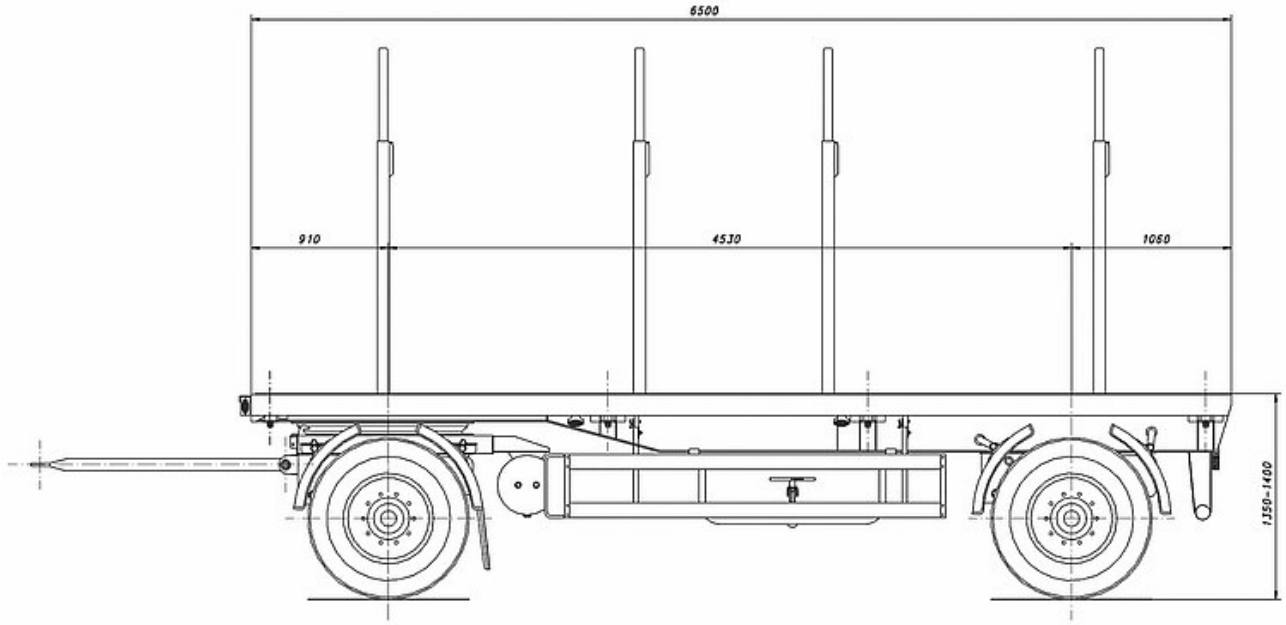
6500
910
4530
1060
1350–1400