Zentralachs-BDF-Anhängerfahrgestell

Produktvorteile und Optionals

- Anschlagstützte vorne umleg- und umsteckbar
- 4 Stk. Einweisrollen
- Auflageträger samt 4 Containerverschlüsse nach EN 284 (20ft-Verriegelungsmaß)
- Für Wechselaufbauten C715 (ca. heckbündig) oder C745 mit Unterfahr-Abstellhöhe ca. 1.320 mm bzw. auch 1.220 mm
- Verbau von Achsen namhafter Hersteller wie SAF oder BPW
- OPTIONAL: Zugrohr ausziehbar (+/- 200 mm), verstellbar mit pneum. Verriegelung
- OPTIONAL: 2 Stk. zusätzl. Einweisrollen = insgesamt 6 Stk.

Fahrzeugdetails

TYPBEZEICHNUNG

ZENTRALACHS-BDF-ANHÄNGERFAHRGESTELL

GEWICHTE

Gesamtgewicht (zul.) 18 t

Gesamtgewicht (techn.) 19 t bei Stützlast 1 t

Leergewicht ca. 3,2 t

ABMESSUNGEN

Für Wechselaufbauten C745 (ca. heckbündig) oder C782,

mit Unterfahr-Abstellhöhe 1.220 mm und 1.320 mm

Rahmenhöhe unbeladen

- Fahrstellung ca. 1.250 mm
- abgesenkt ca. 1.170 mm
- angehoben ca. 1.390 mm

RAHMEN

Zentralachs-Stahlschweißkonstruktion mit fixem Zugrohr samt 50 mm Zugöse

für LKW-Überbau ca. 1.300 - 1.400 mm

2 Ausleger mit 4 Containerverschlüsse nach EN 284 (20ft-Verriegelungsmaß)

Anschlagstütze vorne umleg- und umsteckbar

FAHRWERK

Luftfederung mit Hub- und Senkeinrichtung

(Hub- und Senkhöhe ca. 220 mm)

Automatische Einstellung des Fahrniveau ab 15km/h

Luftfederaggregat mit wartungsarmen Scheibenbremsachsen, ø 430 mm,

2 x 9 t starr

Bereifung :

4-fach 385/65 R 22,5 160J, Fabr. nach Werkswahl

4 Stahl-Felgen 11,75 x 22,5, 10-Loch, Einpresstiefe 120 mm, silber

STÜTZEINRICHTUNG

Vorne 1 kurbelbare Abstützwinde, Fabr. nach Werkswahl

Hinten 2 klappbare Abstützwinden

BREMSSYSTEM

Bremsanlage nach EG-Richtlinien 71/320 bzw. ECE R13

Zweileiterbremse

EBS - elektronisches Bremssystem

Knorr 2S2M = 2. Achse sensiert

RSS - Stabilitätsprogramm

Federspeicher-Feststellbremse auf 2. Achse

Stahl-Luftbehälter

ELEKTROAUSSTATTUNG

24 Volt Beleuchtungseinrichtung gemäß EG-Richtlinien 76/756/EWG

2 Siebenkammer-Schlussleuchten im Unterfahrschutz

LED-Seitenmarkierungsleuchten

2 Positionsleuchten

2 Umrissleuchten am Unterfahrschutz

Fixe(s) Kabel mit 2 x 7-polige oder 1 x 15-poliger Stecker

LACKIERUNG

Stahlgranulatreinigung, Zinkstaubgrundierung und Spritzlackierung

2-Komponenten-Nutzfahrzeug-Acryllacke (RAL- oder LKW-Standardfarbton)

Kunststoffteile und feuerverzinkte Teile unlackiert,

pulverbeschichtete An-/Einbauteile schwarz

Reflektierende Konturmarkierungsstreifen seitlich über ganze Länge und hinten quer (standardmäßig seitl. weiß und hinten rot), nach ECE 48

ZUBEHÖR

Heckmarkierung nach ECE-Norm

ANBAUTEILE

Unterlegkeil(e) lt. Vorschrift

4 Einweisrollen

Kunststoff-Einzelrad-Kotflügel mit Spritzschutz lt. Vorschrift

Aluminium-Unterfahrschutz, weiß beschichtet

Seitlicher Anfahrschutz aus Aluminium-Profilen lt. Vorschrift, schwarz beschichtet

Optional:

1 Reserveradhalterung

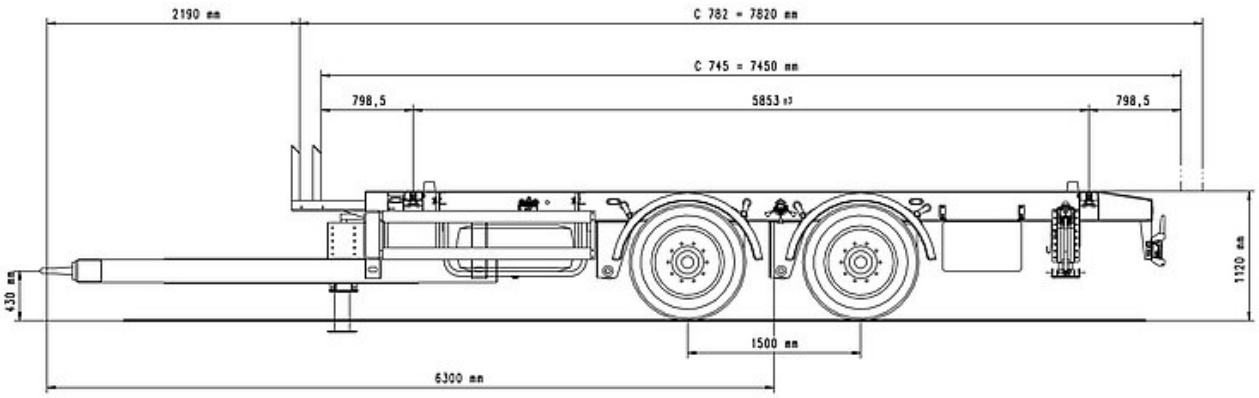
2190 mm
C 782 = 7820 mm
C 745 = 7450 mm
798,5
5853 ±3
798,5
430 mm
1120 mm
1500 mm
6300 mm