Schlitten-Carrier 2-Achs Zentralachs

Produktvorteile und Optionals

- Robuster, nutzlastoptimierter Anhänger zum Transport von Abrollbehältern nach DIN 30722
- „Made in Germany“
- Zentralachsversion für maximales Behältervolumen
- Reibungsloser Behältertransport durch eine durchgängige Längsträgerausführung
- Für den Einsatz von Behältern mit defekten Rollen und unterschiedliche Behälterlängen
- Sicherheit beim Übersetzen durch geneigte Lage des Schlittens am Anhängerheck
- Ladungssicherung durch geräuscharme und pneumatische 4-fach-Behälterverriegelung
- Wegfahrsperre blockiert bei geöffneter Behälterverriegelung die Bremse
- Individuelle Anhängerkonfiguration
- OPTIONAL: Hüffermann elegance edition
- OPTIONAL: Variante zur Aufnahme von Wechselbrücken

Fahrzeugdetails

TYPBEZEICHNUNG

SCHLITTEN–CARRIER 2-ACHS ZENTRALACHS

Zwillingsbereift HTSA 2

Einfachbereift HTSA 2

Verschiedene Längenvarianten

Variante mit ISO-Container und Wechselbrücken Aufnahme

- Varianten für verschiedene internationale Abrollbehälternormen

---

GEWICHTE

Gesamtgewicht (techn./zul.): von 18 t – 20 t + 1 t Stützlast, je nach nationalen Zulassungsbestimmungen

Gewichtsoptimierte Varianten

Mehr- oder Mindergewicht je nach Ausstattung

ABMESSUNGEN

Abrollbehälterlängen 5500 mm – 7200 mm i. Li. + 500 mm Tunnel

Gesamtlängen in Abhängigkeit der Typausführung und Zuggabelwahl

---

RAHMEN

Eine durchgängige Längsträgerausführung mit optimierten Materialstärken gewährleistet einen reibungslosen Behältertransport. Die Längsträgerausführung ist aus hochfestem Stahl der Güte S700. Die seitlichen Führungsrollen verhindern das Einklemmen vom Schlitten. Beim Transport von kürzeren Behältern sorgen steckbare Anschläge dafür, dass der Behälter immer im Nutzlastschwerpunkt liegt. Zum Abstellen des Anhängers ist frontseitig eine wartungsarme Zweigang-Teleskopabstützung verbaut (Sattelstützenpaar mit Pendelfuß). Heckseitig sind zwei Pendelstützen montiert, welche nur zum Behälter Be- und Entladen benötigt werden.

FAHRWERK

Wir verwenden ausschließlich Achsen namhafter Hersteller. Luftfederfahrwerke mit Scheibenbremse oder Trommelbremse inkl. automatischer Absenkfunktion

Bereifung

8-fach 235/75R 17,5 (10 t Achsen)

8-fach 265/70R 19,5 (10 t Achsen)

4-fach 385/55R 22,5 (9 t Achsen)

Weitere Bereifungsgrößen auf Anfrage.

Optional: Reserverad, Aluminiumfelgen 19,5 / 22,5, Reifendrucküberwachungs- und -regel-Systeme, manuelle Heben-/Senken-Funktion

---

BREMSSYSTEM

- WABCO Bremssystem mit ABS und EBS
- Wahlweise Knorr Bremssystem mit ABS und RSP

Optional:

- Bremsbelagverschleißanzeige
- Rückraumüberwachung (Wabco)

ELEKTROAUSSTATTUNG

Hella-Modulbeleuchtungseinrichtung mit Funktionsleuchten in Teil-LED-Technik inkl. LED Positionsleuchte, LED Umrissleuchten hinten und LED Seitenmarkierungsleuchten, mitblickend.

Optional:

- LED Arbeitsscheinwerfer
- 2 zusätzliche LED Rückfahrscheinwerfer am Heck
- 3 runde LED Rückleuchten, anstelle der Modulleuchten
- Zusätzliche Bremsleuchte am Mittelblech

- Verschiedene Warn- und Umfeldleuchten
- Autarkes Parklichtsystem „PS-Fix“

LACKIERUNG

Lackierung RAL-Ton einfarbig nach Kundenwunsch (außer Metallic-Töne), Schlitten und Ladungssicherungselemente serienmäßig in RAL 1003 Signalgelb.

Automatisches Strahlen:

Die Anhängerfahrgestelle werden vor der Lackierung im speziell für unsere Anhängertypen konzipierten Strahlautomaten, auf Basis von 12 gleichbleibend starken, automatisierten und ringförmig angeordneten Schleuderradturbinen gestrahlt. Durch das spezielle Hüffermann-Strahlmittel ergibt sich ein homogeneres Strahlbild. Im Rahmen des Kontrollprozesses wird, abhängig von der Bauart des Chassis, von Hand nachgestrahlt.

Grundierung: Auftrag einer Grundierung auf Epoxidharzbasis ohne Elektrostatik. Ebenfalls für einen langjährigen und belastbaren Korrosionsschutz.

Decklack: Der 2K-Decklack mit hohem Festkörperanteil wird individuell im gewünschten Farbton (RAL) im Elektrostatik-Verfahren aufgetragen, so dass auch noch der kleinste Spalt vom Lack abgedeckt wird und der Schutz und die Optik über Jahre erhalten bleiben.

Versiegelung: Nach der Montage und der endgültigen Freigabe des Fahrzeuges durch die Qualitätskontrolle wird das Fahrzeug an Materialdoppelungen und -übergängen konserviert. Die Konservierung erfolgt mit Dinitrol Kriechwachs.

Standardausführung ohne Lackierung der seitlichen Schutzvorrichtung, Felgen silber. Achsen in schwarz KTL-beschichtet. Anbauteile verzinkt.

Optional: Lichtbogenverzinkung

Zinkdraht wird durch einen Lichtbogen aufgeschmolzen, mit Druckluft zerstäubt und auf die frisch gestrahlte Oberfläche des Chassis (ohne Anbauteile) aufgetragen. Zusammen mit der nachfolgenden Lackierung wird so ein Korrosionsschutz erreicht, der ähnliche Eigenschaften wie

das Feuerverzinken aufweist. Ein weiterer Vorteil ist der geringe Wärmeeintrag, so werden hochfeste Stähle nicht im Gefüge verändert und große Flächen neigen nicht zu Verzug.

Die Lichtbogenverzinkung bietet einen deutlichen Vorteil in Bezug auf Schutzdauer, Härte, Haftfestigkeit, Abriebfestigkeit, Steinschlagbeständigkeit und Kantenschutz.

ZUBEHÖR

Heckmarkierung

- ECE-Tafel

Optional: Abfall-, Park- oder ADR-Tafeln

- Unterlegkeile (2)

Optionale Stauräume:

- Standardstaukiste 600 x 500 x 500 mm
- Edelstahlstaukiste
- Stauraum für Netze in verschiedenen Größen
- Paletten-Staukästen

ANBAUTEILE

Unterfahrschutz, feuerverzinkt, mit senkrechtem Gummipuffer

Seitliche Schutzvorrichtung aus zwei horizontalen eloxierten Alu Profilen mit starr montierten Befestigungshaltern

Kunststoff-Einzelradkotflügel mit Sprühnebelschutz

Optional:

1 Reserveradhalter

Hüffermann Gummischürze

ZUGEINRICHTUNG

Geschweißte Zentralrohr-Zugeinrichtung mit einer Kopfplatte und einem entsprechenden Bohrbild für eine 50 mm Schwerlastzugöse nach DIN 74053. Die Zugöse ist in der Höhe um 2 x 60 mm umschraubbar.

LADUNGSSICHERUNG

Zwei Paar Verriegelungselemente sichern den Abrollbehälter an der Untergurtinnenseite. Durch eine Exzenterwirkung werden auch leicht verbogene Behältergurte mit einer Spannkraft von ca. 2500 kg je Element verspannt. Die Bedienung erfolgt über Luftventile an der linken Seite des Anhängers.

Impressionen

Gesamtzug mit optimaler Volumenauslastung

Detail Steckkeile

Sonderaustattung 3 LED Rundleuchten und lackierter Schlitten

Sonderlackierung

Heckabstützung zum sicheren Übersetzen

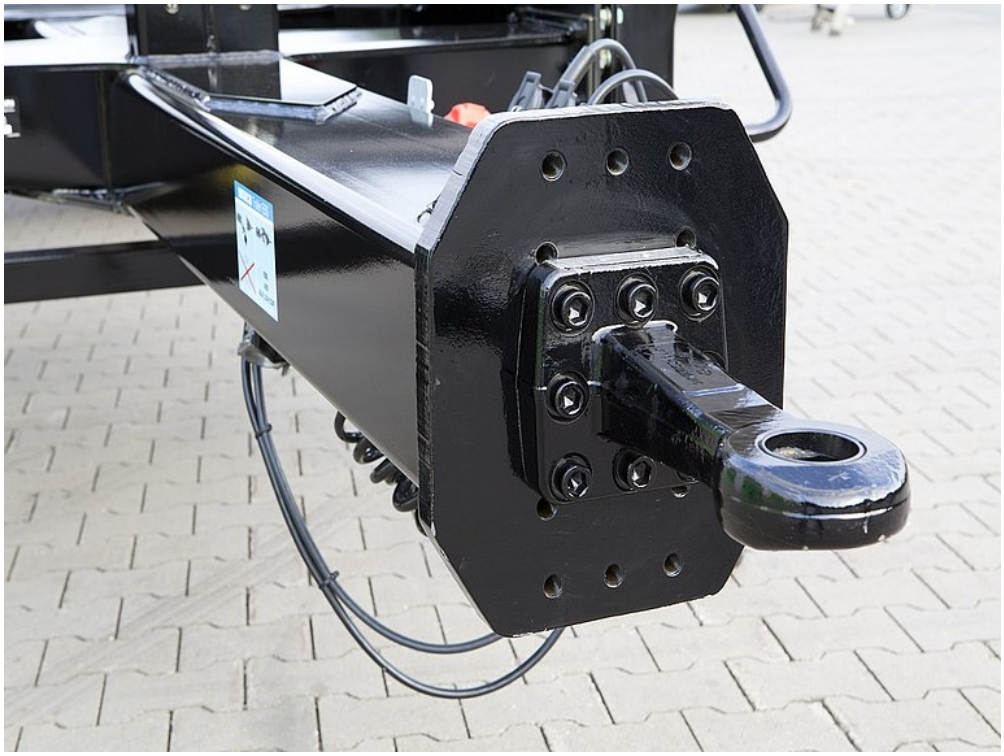

Geschweißte Zentralrohr-Zugeinrichtung

OPTIONAL: Details Sonderausstattung für BDF Aufnahme
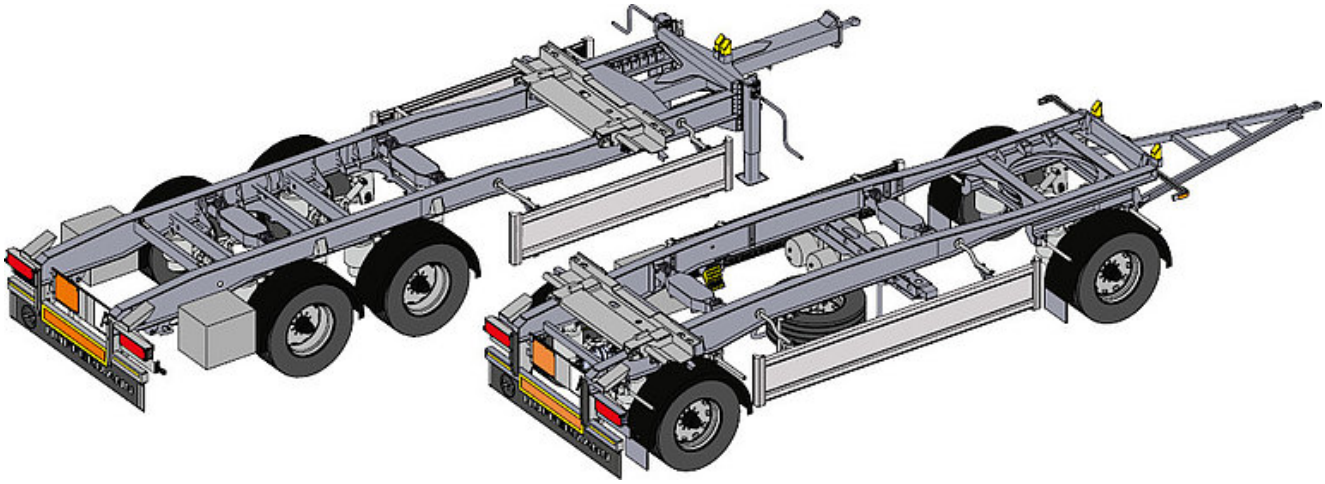
OPTIONAL: Das autarke Beleuchtungssystem für mehr Sicherheit. Das PS-Fix verfügt über vier Funktionen: Parklicht, Warnblinkfunktion, Zusatzbeleuchtung und Blitzleuchten.